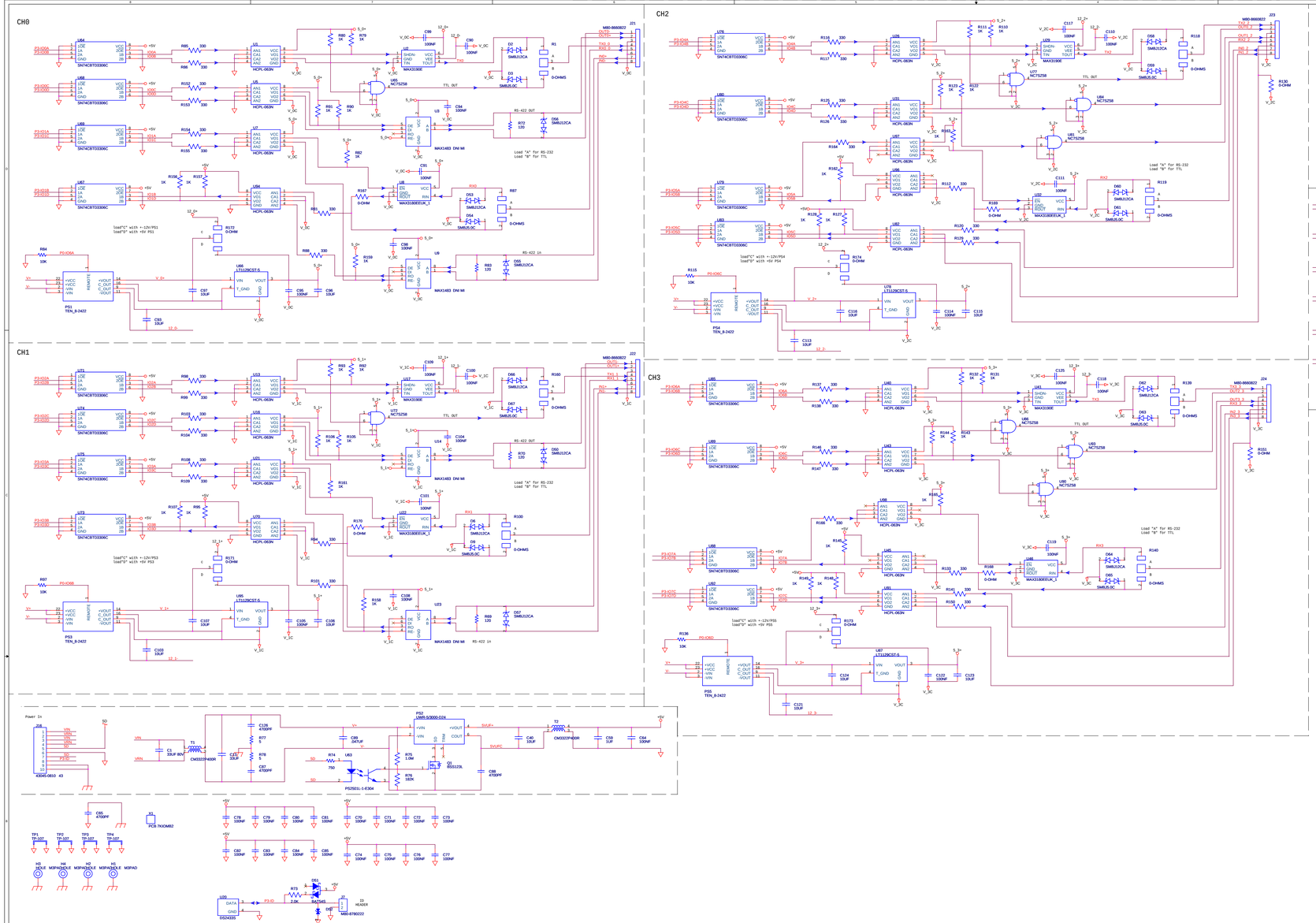

CH0					
			J21(P#)		
P3IO0C P3IO0D	ENABLE DATA	RS422 OUT	OUT0+ OUT0-	(1) (2)	
P3IO0A P3IO0B	ENABLE DATA	RS-232/ TTL OUT	TX0_0	(4)	
P3IO1A P3IO1B	ENABLE DATA	RS-232/ TTL IN	RX0_0	(5)	
P3IO1C P3IO1D	ENABLE DATA	RS422 IN	IN0+ IN0-	(7) (8)	
ISOLATED GND_0				(3,6)	

CH1					
			J22(P#)		
P3IO2C P3IO2D	ENABLE DATA	RS422 OUT	OUT1+ OUT1-	(1) (2)	
P3IO2A P3IO2B	ENABLE DATA	RS-232/ TTL OUT	TX1_1	(4)	
P3IO3A P3IO3B	ENABLE DATA	RS-232/ TTL IN	RX1_1	(5)	
P3IO3C P3IO3D	ENABLE DATA	RS422 IN	IN1+ IN1-	(7) (8)	
ISOLATED GND_1				(3,6)	

CH2					
			J23(P#)		
P3IO4A P3IO4B	ENABLE DATA	RS-232/ TTL OUT	TX2_2	(1)	
P3IO4C P3IO4D	DATA DATA	TTL OUT TTL OUT	OUT0_2 OUT1_2	(2) (4)	
P3IO5A P3IO5B	ENABLE DATA	RS-232/ TTL IN	RX2_2	(5)	
P3IO5C P3IO5D	DATA DATA	TTL IN TTL IN	IN0_2 IN1_2	(7) (8)	
ISOLATED GND_2				(3,6)	

CH3					
			J24(P#)		
P3IO6A P3IO6B	ENABLE DATA	RS-232/ TTL OUT	TX3_3	(1)	
P3IO6C P3IO6D	DATA DATA	TTL OUT TTL OUT	OUT0_3 OUT1_3	(2) (4)	
P3IO7A P3IO7B	ENABLE DATA	RS-232/ TTL IN	RX3_3	(5)	
P3IO7C P3IO7D	DATA DATA	TTL IN TTL IN	IN0_3 IN1_3	(7) (8)	
ISOLATED GND_3				(3,6)	

REISON INC.	
Title:	7KIOMB
Size: E	Document Number: 11423
Rev: N	
Date: Thursday, August 16, 2007	Sheet 1 of 1