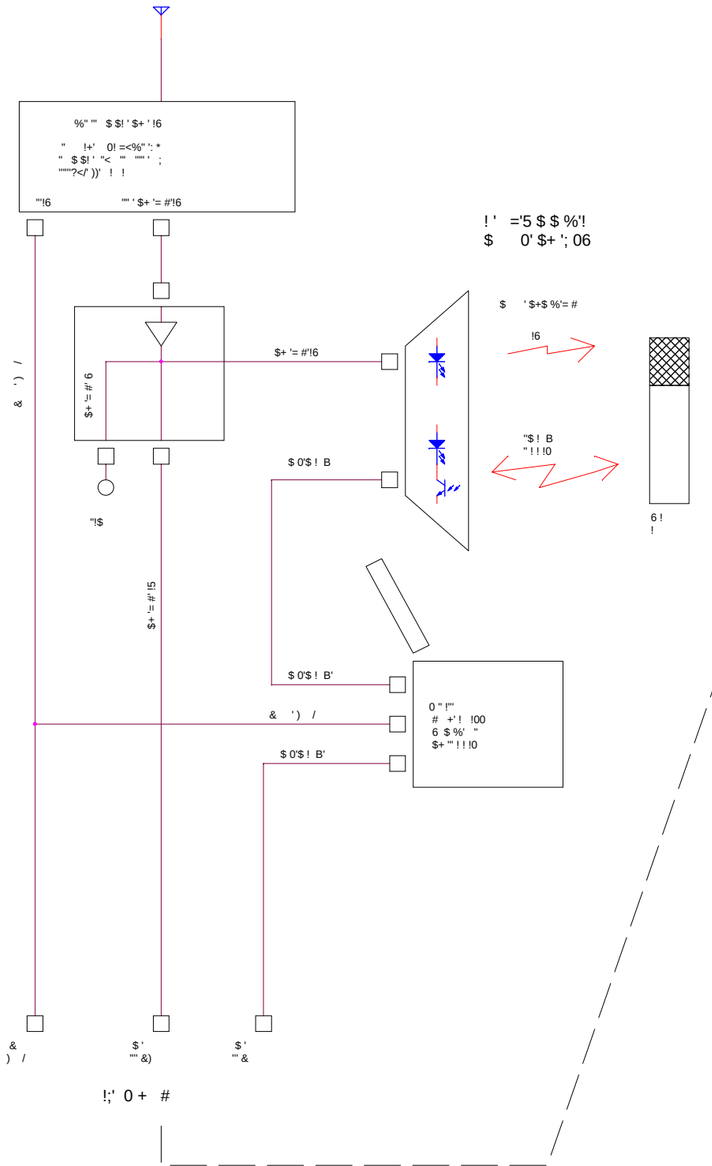

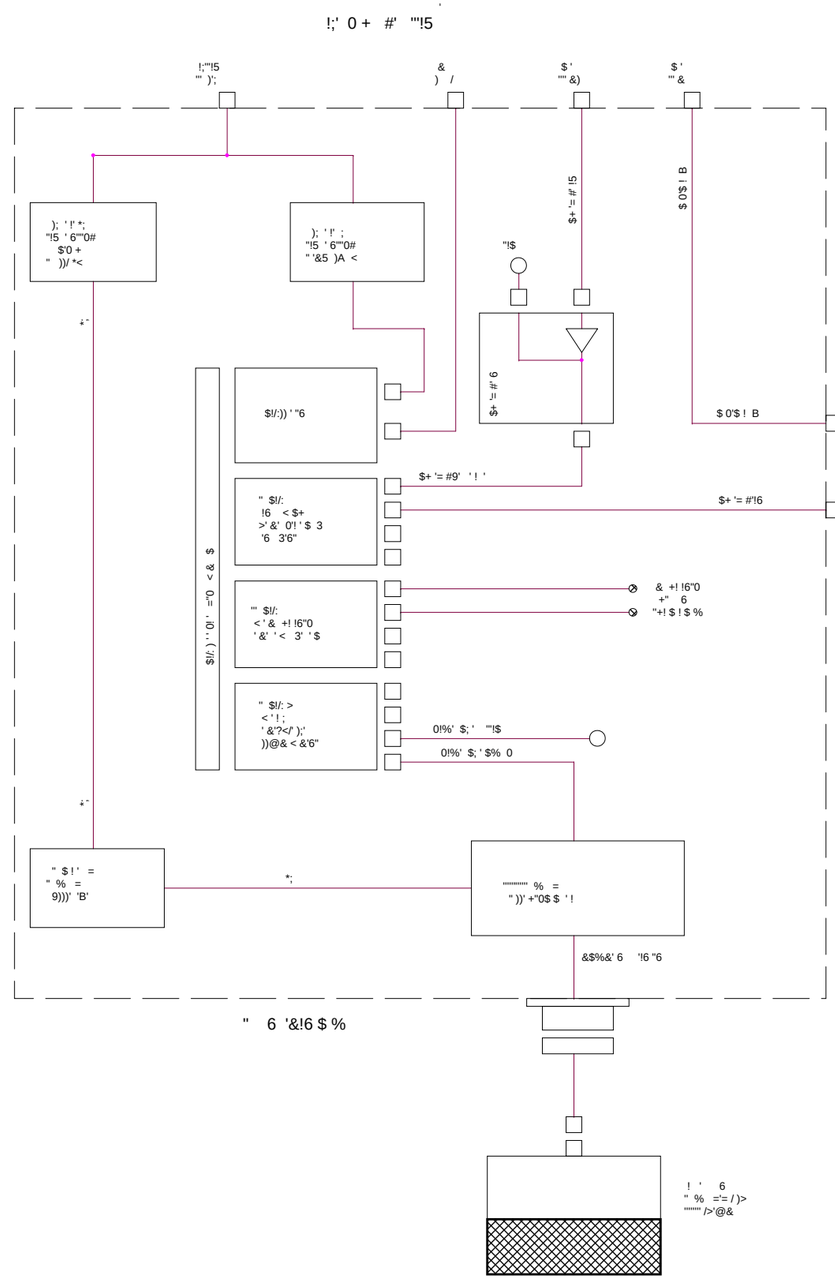

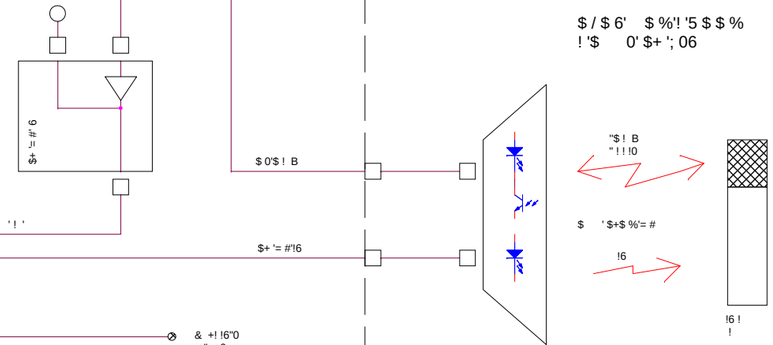

! ' ' $+ '= #'$ '$ "6 ' !' $!/: ' ' $ $"0$ ' '0! 0
"& '0! = '0!!"' !' +!; ' & ' 0 + #' # +'$ 6
C$ 3' $ $"0$ ' $% 0' $; ' $+ '= #'!6 3

! $%6 $! ' ' ' ' ' 6 ' ! ' '" $ $! ' $+ ' !+' !6 ! '5$ &' 6 '$ 3

"&! '.* .-.. / .)) 4443 3
!"# $%& "( ))"*+ $
* # ! ' ' !"$ '$$ &#6 " +$ $!
M B A R I
[redacted]
!"#$% "& '()*% "& #"*+) (),
)(+)' -
+ $0 '1 2 3
* .- / .)*
+ 7 8#' 8'): ./ # &),.0