TRIPLEX
by MacGregor

Operating Instructions

Project: MBARI OVERHEAD CRANE

Triplex item nr. RC-OHC-HBC-07 / 400198450
order nr.: 4504420729

Serial nr.: 727-1815347
Model: spectrum E iLOG GI
Frequence: 2.4GHz / TC241 / Focus-T

Delivery date: 07.12.2022

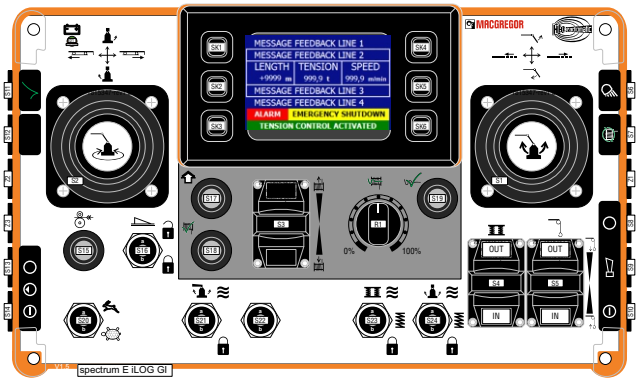

spectrum E

HBC-radiomatic Norge AS
www.hbc-radiomatic.no

CE

Vedlegg 1: sikkerhetsinformasjon

Tilleggsinformasjon om sikkerhet

Vennligst les gjennom følgende viktig sikkerhetsinformasjon

Reservesender:
Reserve iLOG
Reserve iON

Det er ikke tillatt å bruke to sendere med samme kode (iLOG/iON) samtidig.
Reservesender eller originalsender må være innelåst !

Reservemottaker:

Det er ikke tillatt å bruke to mottakere med samme kode samtidig.
Reservemottakere eller originalmottaker må være innelåst !

Reservefunksjon:

Forhandleren har ansvar for eventuelt merking av tilleggsfunksjoner hvis reserveknapper eller reservejoysticker blir tatt i bruk. Skiltene skal være slitasjesterke og værbestandige.

Gjenvinning av batterier:

Batterier skal ikke kastes sammen med annet avfall. I stedet, returnere batterier til godkjent gjenvinningsstasjon eller batteri forhandler som HBC-radiomatic Norge AS

Aktiv Stopp:

HVIS systemet levers med en 'aktiv stopp' krets. (Kun bit / rele utgang fra stopp bryter),
SÅ oppfyller dette ikke kategorien EN954 + EN ISO 13849-1 krav til nødstopp
Kundens PLS må kontinuerlig vurdere aktiv stoppkommandoen og kommunikasjon OK krets
Kunden har bedt om en 'aktiv stopp' funksjon, og er dermed ansvarlig for å tolke dette i sin PLS.

Attachment 1: safety information

Additional information on safety

Please read through the following safety information

Spare transmitter:
Spare iLOG
Spare iON

It is not allowed to use two transmitters with the same code (iLOG/iON) at the same time.
Either the spare transmitter or original transmitter must be secured!

Spare receiver:

It is not allowed to use two receivers with the same code at the same time.
Either the spare receiver or original receiver must be secured!

Spare function:

This system be delivered with spare buttons or joysticks. **The dealer is responsible for marking any additional functions** which may be connected in the future. The label should be weather and abrasion resistant.

Battery disposal:

Batteries must not be disposted of with regular waste. Instead, return batteries to an approved recycling station or battery dealer. HBC-radiomatic Norge AS will take batteries in return.

Active Stop:

IF This system is delivered with an 'active stop' circut. (Only bit /relay output from stop switch),
THEN it does not meet the category EN954 + EN ISO 13849-1 requirements for emergency stop.
The clients PLC must continuously evaluate the Active Stop command and communication OK circut!
The client has requested the 'active stop' function, and is thereby responsible to integrate it with their PLC system.

HBC-radiomatic Norge AS
Gamleveien 87
N-4315 Sandnes
Org.nr. 994 038 516 MVA

www.radiomatic.no
brev@radiomatic.no
Tel.: +47 47 93 49 00
Fax: +47 52 97 30 89

Bank: SR Bank
Account nr. 3201 44 58033
IBAN: NO 3432 0144 5803 3
SWIFT (BIC): SPRONO22

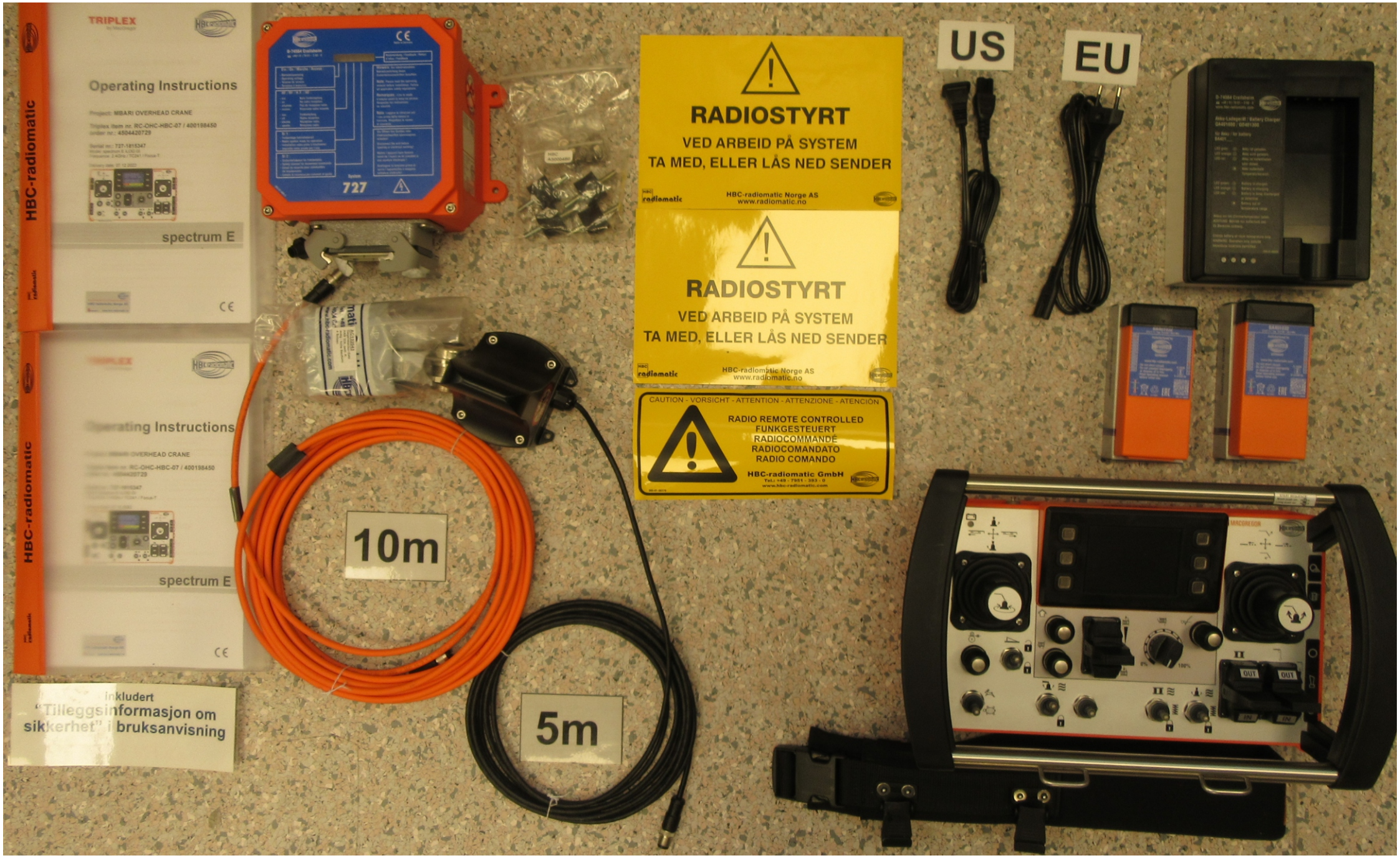
TRIPLEX
Operating Instructions
spectrum E
HBC-radiomatic
727
RADIOSTYRT
VED ARBEID PÅ SYSTEM
TA MED, ELLER LÅS NED SENDER
HBC-radiomatic Norge AS
www.radiomatic.no
RADIOSTYRT
VED ARBEID PÅ SYSTEM
TA MED, ELLER LÅS NED SENDER
HBC-radiomatic Norge AS
www.radiomatic.no
CAUTION - VORSICHT - ATTENTION - ATTENZIONE - ATENCIÓN
RADIO REMOTE CONTROLLED
FUNKGESTEUERT
RADIOCOMMANDÉ
RADIOCOMANDATO
RADIO COMANDO
HBC-radiomatic GmbH
US
EU
10m
5m
Inkludert
"Tilleggsinformasjon om
sikkerhet" i bruksanvisning

Weitergabe sowie Vervielfältigung dieser Unterlage, Verwertung und Mitteilung ihres Inhalts sind nicht gestattet, soweit nicht ausdrücklich zugestanden. Zuwiderhandlungen verpflichten zu Schadensersatz. Alle Rechte für den Fall der Patentierung oder GM-Eintragung vorbehalten.

HBC-radiomatic GMBH

Copying of this document, and giving it to others and the use or communication of the contents thereof, are forbidden without express authority. Offenders are liable to the payment of damages. All rights are reserved in the event of the grant of patent or the registration of a utility model or design.

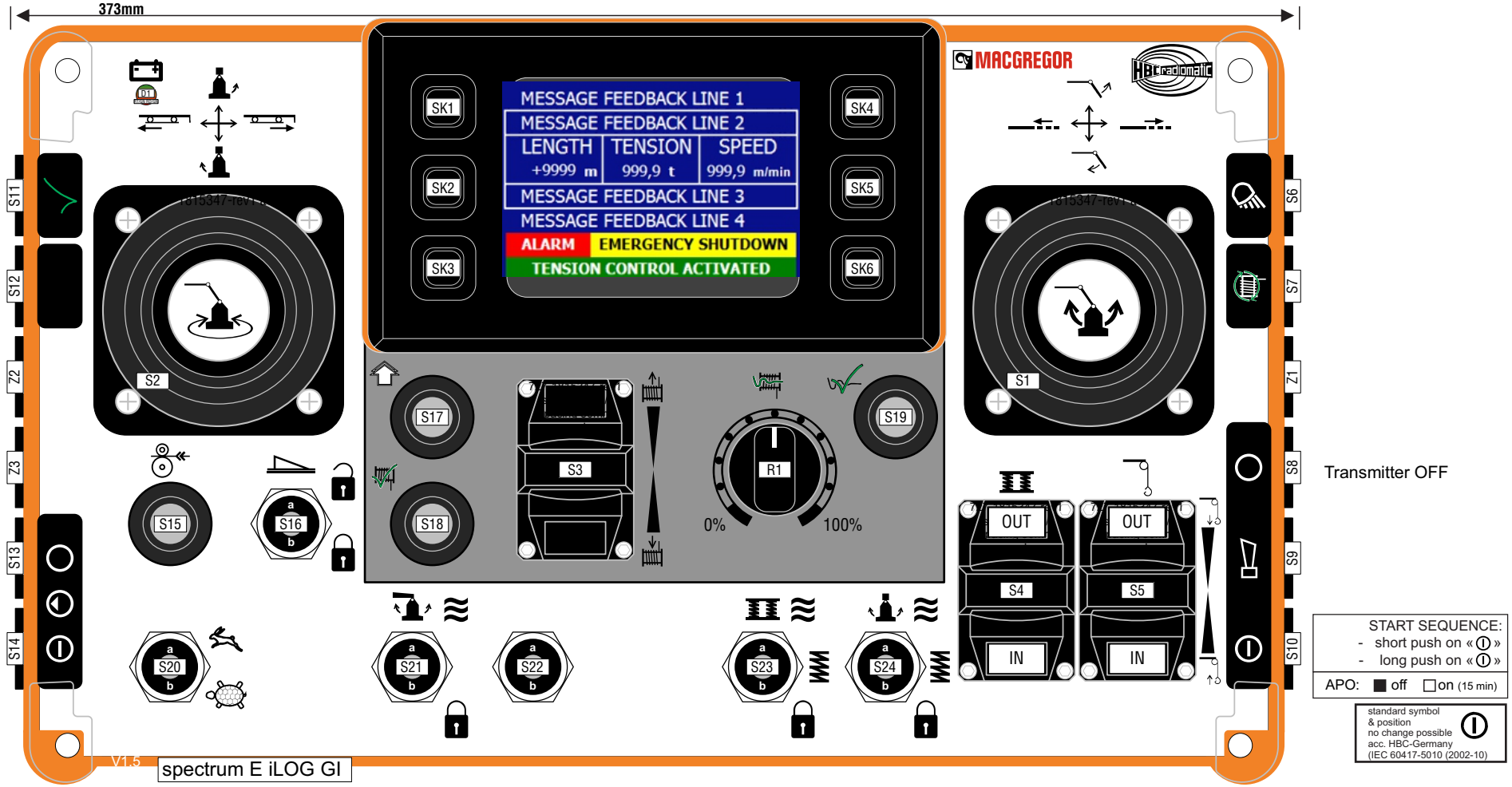

Rollover bar: stainless steel

Frontplatte / Faceplate
Art / Type: Drucker
Hintergrundfarbe: weiß
Background color: white
Beschriftungsfarbe: schwarz / farbig
Label color: black / coloured

MACGREGOR

Prosjekt: MBARI OHC
400198450 RC-OHC-HBC-07
WBS Element 4/60185.1.C2

MBARI
Monterey Bay Aquarium Research Institute

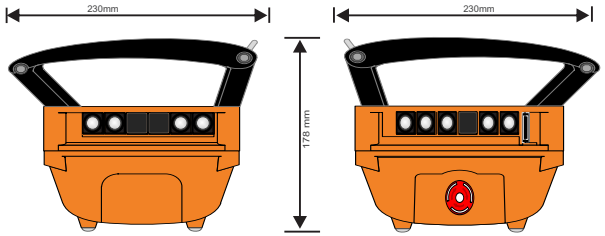

CAD-Zeichnung, keine manuellen Änderungen
CAD drawing, no manual changes

Rev.	Änderung	Datum	Name	Genehmigt		Orig.	Ersetzt	Ersetzt durch
1	Umbau	20.09.2022	avel	Datum	20.09.2022	Kunde	HBC-radiomatic Norge	
				Gezeichnet	avel	Kommission	MacGregor / Triplex	
				Geprüft	avrb	Bestellnummer	26165-KLE	

HBC-radiomatic GmbH
Haller-Straße 45-53
74564 Crailsheim

Sender / Transmitter
ADCON-Konfig.: 727_18_15347-rev_.sg1
iON-Konfig.:
iLOG-Konfig.: KSD10001

Zeichnung
Fabrikationsnummer 727-1815347
Auftragsnummer 26165
V1.4
1 / 13 Bl.

Weitergabe sowie Vervielfältigung dieser Unterlage, Verwertung und Mitteilung ihres Inhalts sind nicht gestattet, soweit nicht ausdrücklich zugestanden. Zuwiderhandlungen verpflichten zu Schadensersatz. Alle Rechte für den Fall der Patentierung oder GM-Eintragung vorbehalten.

HBC-radiomatic GMBH

Copying of this document, and giving it to others and the use or communication of the contents thereof, are forbidden without express authority. Offenders are liable to the payment of damages. All rights are reserved in the event of the grant of patent or the registration of a utility model or design.

Start picture during the start procedure:

After start procedure

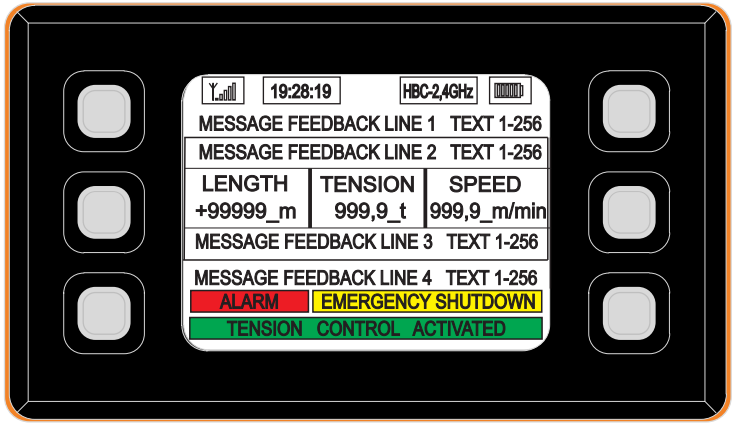

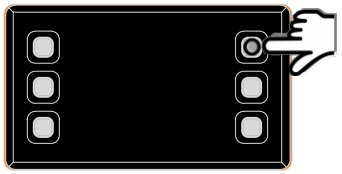

push button once

push button again to show
the alternative information display

Low battery flashing

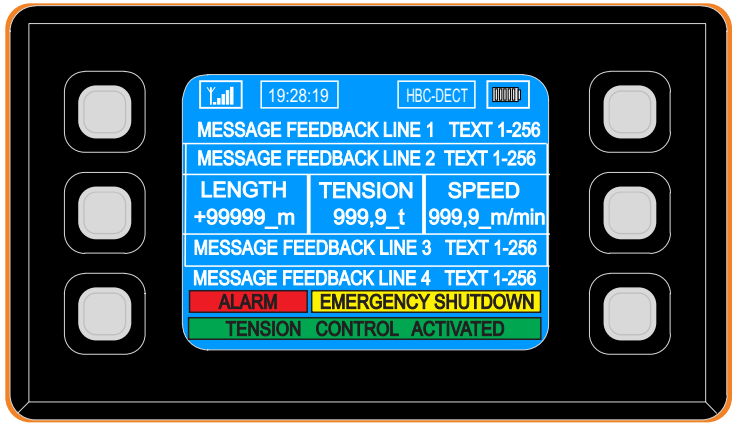

Rev.	Änderung	Datum	Name	Genehmigt		
1	Umbau	20.09.2022	avel	Datum	20.09.2022	
				Gezeichnet	avel	
				Geprüft	avrb	

Kunde: HBC-radiomatic Norge
Kommission: MacGregor / Triplex
Bestellnummer: 26165-KLE
Orig. | Ersetzt | Ersetzt durch

HBC-radiomatic GmbH
Haller-Straße 45-53
74564 Crailsheim

Sender / Transmitter
ADCON-Konfig.: 727_18_15347-rev_.sg1
iON-Konfig.:
iLOG-Konfig.: KSD10001

Zeichnung
Fabrikationsnummer: 727-1815347
Auftragsnummer: 26165
V1.4
1a / 13 Bl.

Weitergabe sowie Vervielfältigung dieser Unterlage, Verwertung und Mitteilung ihres Inhalts sind nicht gestattet, soweit nicht ausdrücklich zugestanden. Zuwiderhandlungen verpflichten zu Schadensersatz. Alle Rechte für den Fall der Patentierung oder GM-Eintragung vorbehalten.

HBC-radiomatic GMBH

Copying of this document, and giving it to others and the use or communication of the contents thereof, are forbidden without express authority. Offenders are liable to the payment of damages. All rights are reserved in the event of the grant of patent or the registration of a utility model or design.

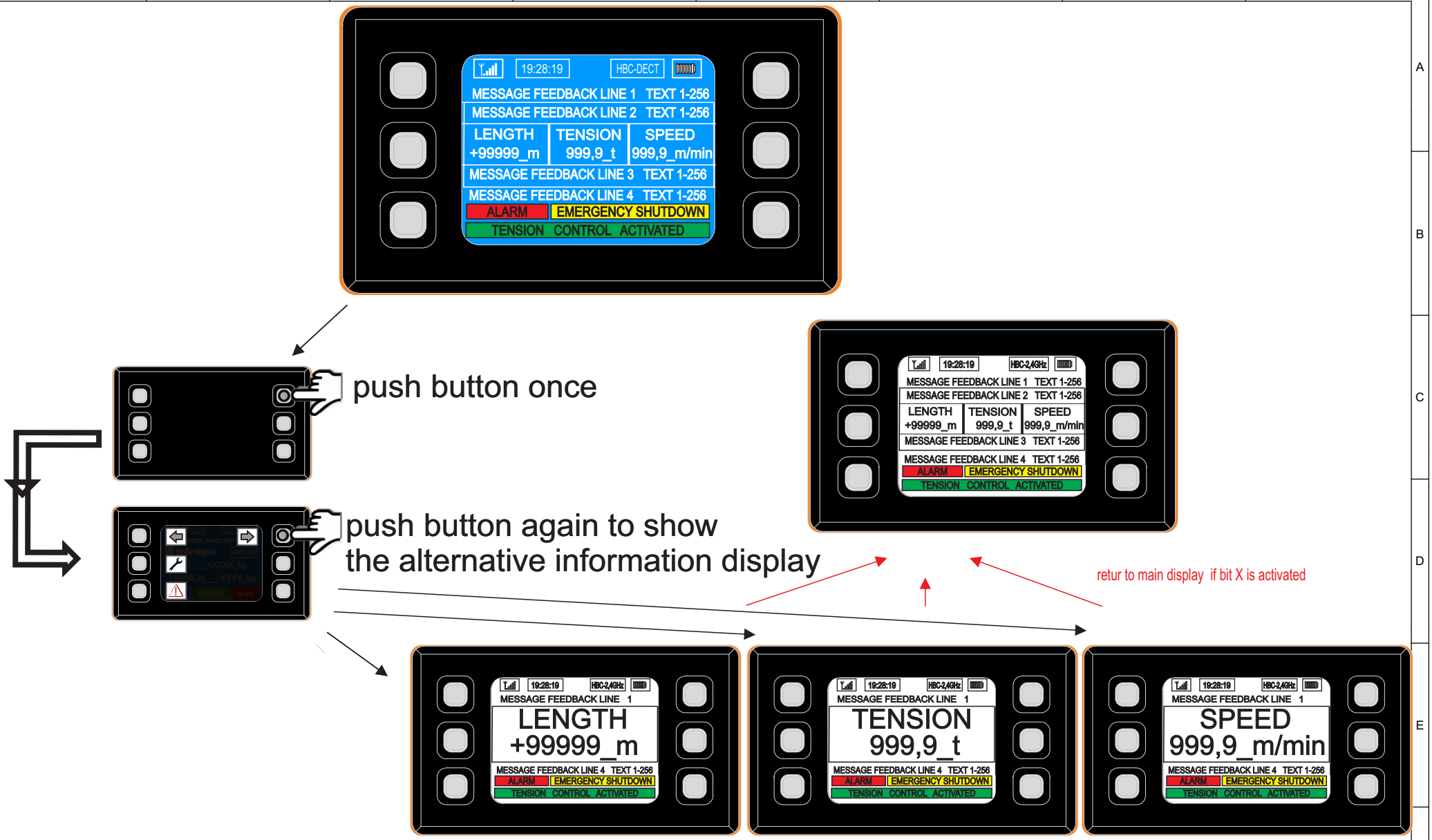

1	Umbau	20.09.2022	avel	Datum	20.09.2022	Kunde	HBC-radiomatic Norge	HBC-radiomatic GmbH Haller-Straße 45-53 74564 Crailsheim	Sender / Transmitter	Zeichnung	
				Gezeichnet	avel	Kommission	MacGregor / Triplex		ADCON-Konfig.: 727_18_15347-rev_.sg1	Fabrikationsnummer	Auftragsnummer
				Geprüft	avrb	Bestellnummer	26165-KLE		iON-Konfig.:	727-1815347	26165
Rev.	Änderung	Datum	Name	Genehmigt		Orig.	Ersetzt	Ersetzt durch	iLOG-Konfig.: KSD10001		V1.4
											1b / 13 Bl.

Weitergabe sowie Vervielfältigung dieser Unterlage, Verwertung und Mitteilung ihres Inhalts sind nicht gestattet, soweit nicht ausdrücklich zugestanden. Zuwiderhandlungen verpflichten zu Schadensersatz. Alle Rechte für den Fall der Patentierung oder GM-Eintragung vorbehalten.

HBC-radiomatic GMBH

Copying of this document, and giving it to others and the use or communication of the contents thereof, are forbidden without express authority. Offenders are liable to the payment of damages. All rights are reserved in the event of the grant of patent or the registration of a utility model or design.

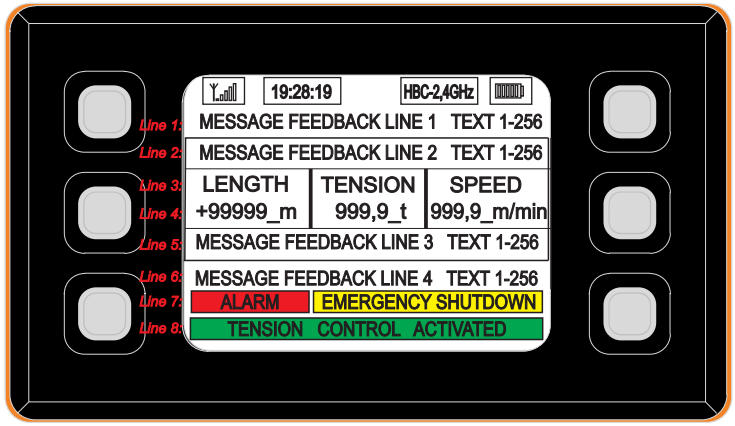

Line 1: MESSAGE FEEDBACK LINE 1 1-256

1x bit for flashing
1x activate line 1

Line 2: MESSAGE FEEDBACK LINE 1 TEXT 1-256

1x bit for flashing
1x activate line 2

TEXT 1: WINCH 1
TEXT 2: WINCH 2
TEXT 3: WINCH 3
TEXT 4: WINCH 4
TEXT 5: WINCH 5
TEXT 6: WINCH 6
TEXT 7: WINCH 7
TEXT 8: WINCH 8
TEXT 9: WINCH 9
TEXT 10: WINCH 10
TEXT 11: SPARE 1
TEXT 12: SPARE 2
.
.
.
TEXT 256: .....

Line 3: LENGTH | TENSION | SPEED

Line 4: +99999_m | 999,9_t | 999,9_m/min

(-99999)-(+99999) | (0-999,9) | (0-999,9)

Wertebereich/ range	Einheit/ unit
0	m
1	feet
2	ft
3	

Wertebereich/ range	Einheit/ unit
0	t
1	LBS
2	
3	

Wertebereich/ range	Einheit/ unit
0	m/min
1	m/s
2	feet/min
3	ft/min

DISPLAY RIGHT LINE 4

Wertebereich/ range	Einheit/ unit
0	m
1	feet
2	ft
3	

DISPLAY RIGHT LINE 5

Wertebereich/ range	Einheit/ unit
0	t
1	LBS
2	
3	

DISPLAY RIGHT LINE 6

Wertebereich/ range	Einheit/ unit
0	m/min
1	m/s
2	feet/min
3	ft/min

Line 5: MESSAGE FEEDBACK LINE 2 TEXT 1-256

TEXT 1: GENERAL_ALARM
TEXT 2: PLC COMMUNI.ERROR
TEXT 3: REMOTE RADIO ERROR
TEXT 4: EMERGENCY STOP
TEXT 5: LOAD CELL FAULT
TEXT 6: OVERLOAD 90%
TEXT 7: OVERLOAD 100%
TEXT 8: OVERLOAD 110%
TEXT 9: OIL TEMPER. TOO HIGH
TEXT 10: OIL TEMPER. HIGH
TEXT 11: OIL TEMPER. S.FAULT
TEXT 12: OIL LEVEL LOW
TEXT 13: OIL LEVEL LOW LOW
TEXT 14: HYDRAUL.PUMP OVERLOAD
TEXT 15: HYDR:PUMP FAULT
.
.
TEXT 256: .....

1x bit for flashing
1x activate line

Line 6: MESSAGE FEEDBACK LINE 2 TEXT 1-256

TEXT 1: GENERAL_ALARM
TEXT 2: PLC COMMUNI.ERROR
TEXT 3: REMOTE RADIO ERROR
TEXT 4: EMERGENCY STOP
TEXT 5: LOAD CELL FAULT
TEXT 6: OVERLOAD 90%
TEXT 7: OVERLOAD 100%
TEXT 8: OVERLOAD 110%
TEXT 9: OIL TEMPER. TOO HIGH
TEXT 10: OIL TEMPER. HIGH
TEXT 11: OIL TEMPER. S.FAULT
TEXT 12: OIL LEVEL LOW
TEXT 13: OIL LEVEL LOW LOW
TEXT 14: HYDRAUL.PUMP OVERLOAD
TEXT 15: HYDR:PUMP FAULT
.
.
TEXT 256: .....

1x bit for flashing
1x activate line

Line 7: ALARM | EMERGENCY SHUTDOWN

1x bit for flashing
1x activate line

1x bit for flashing
1x activate line

Line 8: TENSION CONTROL ACTIVATED

1x bit for flashing
1x activate line

Rev.	Änderung	Datum	Name	Genehmigt
1	Umbau	20.09.2022	avel	

Datum	20.09.2022	Kunde	HBC-radiomatic Norge
Gezeichnet	avel	Kommission	MacGregor / Triplex
Geprüft	avrb	Bestellnummer	26165-KLE

Orig. | Ersetzt | Ersetzt durch

HBC-radiomatic GmbH
Haller-Straße 45-53
74564 Crailsheim

Sender / Transmitter
ADCON-Konfig.: 727_18_15347-rev_.sg1
iON-Konfig.:
iLOG-Konfig.: KSD10001

Zeichnung
Fabrikationsnummer 727-1815347
Auftragsnummer 26165
V1.4
1c / 13 Bl.

Weitergabe sowie Vervielfältigung dieser Unterlage, Verwertung und Mitteilung ihres Inhalts sind nicht gestattet, soweit nicht ausdrücklich zugestanden. Zuwiderhandlungen verpflichten zu Schadensersatz. Alle Rechte für den Fall der Patentierung oder GM-Eintragung vorbehalten.

HBC-radiomatic GMBH

Copying of this document, and giving it to others and the use or communication of the contents thereof, are forbidden without express authority. Offenders are liable to the payment of damages. All rights are reserved in the event of the grant of patent or the registration of a utility model or design.

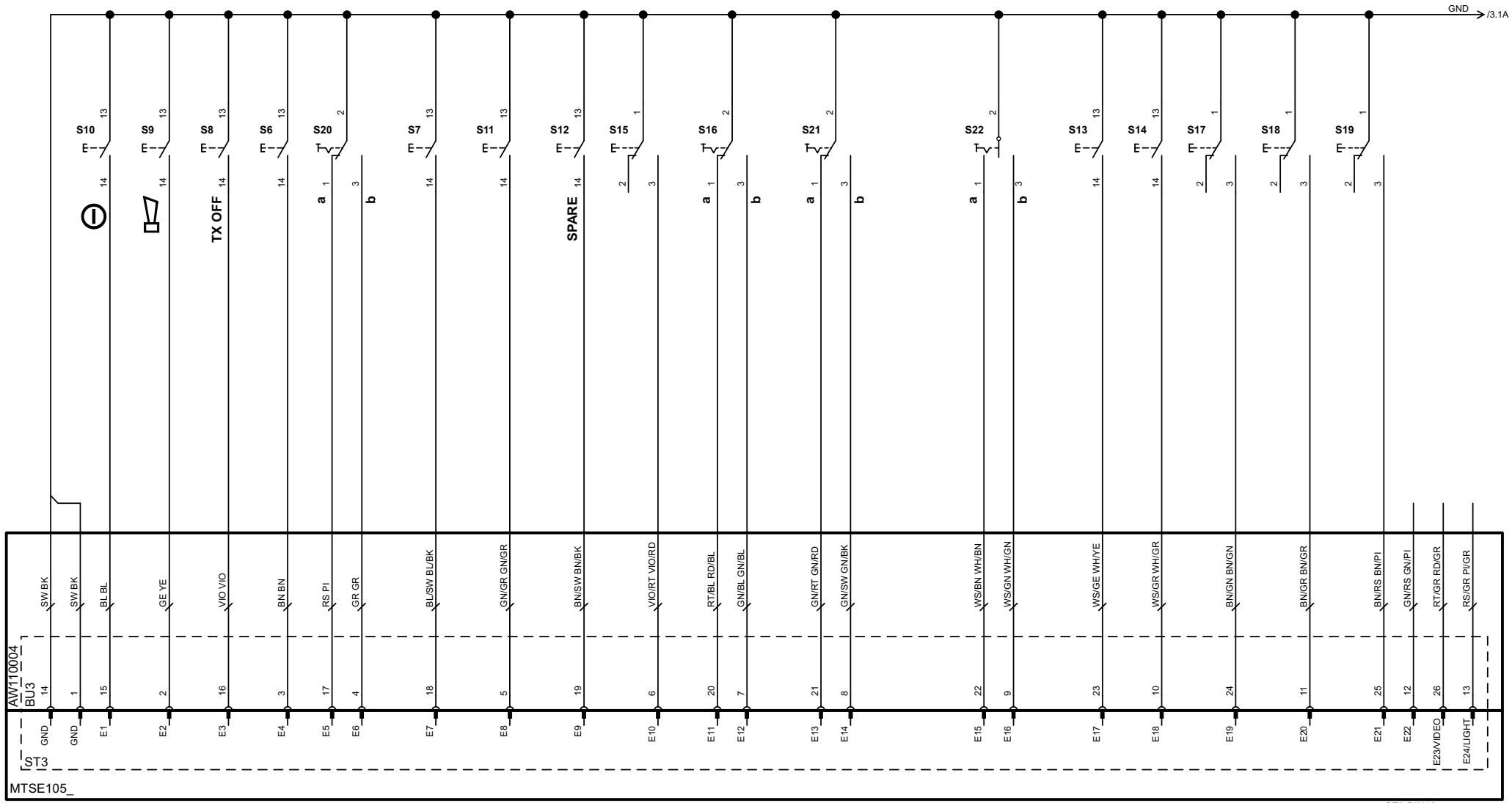

	Funk-Start Radio start
	Kran-Ein-Verriegelung Crane on interlock
	radiomatic® infrakey
	Kabeloption Cable option

	radiomatic® zero-g
	radiomatic® roll-detect
	radiomatic® shock-off
	inclination switch

15	APO-Zeit (min.) APO-time (min.)

Funktion E17-24 Function E17-24	LB11	▮▮
Funktion E9-16 Function E9-16	LB12	▮▮
Funktion E41-43+63/64 Function E41-43+63/64	LB10	▮▮
▮▮ SI1 ▮▮ SI2		

E1-8 immer SI1
E1-8 always SI1

4	Hidden-Switch

Start
Start

LB9	▮▮

▮▮ Start via Ein-/ Start-Taster
Start via on/ start pushbutton
▮▮ Start via iCON
Start via iCON

ST3 PIN13

LB21	▮▮
E24	▮▮
Light	▮▮

ST3 PIN26

	A	B
LB22	▮	▮▮
E23	▮	▮▮
Video	▮▮	▮

CAD-Zeichnung, keine manuellen Änderungen
CAD drawing, no manual changes

Rev.	Änderung	Datum	Name	Genehmigt
1	Umbau	20.09.2022	avel	

Datum	20.09.2022	
Gezeichnet	avel	
Geprüft	avrb	
Orig.		Ersetzt

Kunde: HBC-radiomatic Norge
Kommission: MacGregor / Triplex
Bestellnummer: 26165-KLE
Ersetzt durch

HBC-radiomatic GmbH
Haller-Straße 45-53
74564 Crailsheim

Sender / Transmitter
ADCON-Konfig.: 727_18_15347-rev_.sg1
iON-Konfig.:
iLOG-Konfig.: KSD10001

Zeichnung
Fabrikationsnummer: 727-1815347
Auftragsnummer: 26165
V1.3
2 / 13 Bl.

Weitergabe sowie Vervielfältigung dieser Unterlage, Verwertung und Mitteilung ihres Inhalts sind nicht gestattet, soweit nicht ausdrücklich zugestanden. Zuwiderhandlungen verpflichten zu Schadensersatz. Alle Rechte für den Fall der Patentierung oder GM-Eintragung vorbehalten.

HBC-radiomatic GMBH

Copying of this document, and giving it to others and the use or communication of the contents thereof, are forbidden without express authority. Offenders are liable to the payment of damages. All rights are reserved in the event of the grant of patent or the registration of a utility model or design.

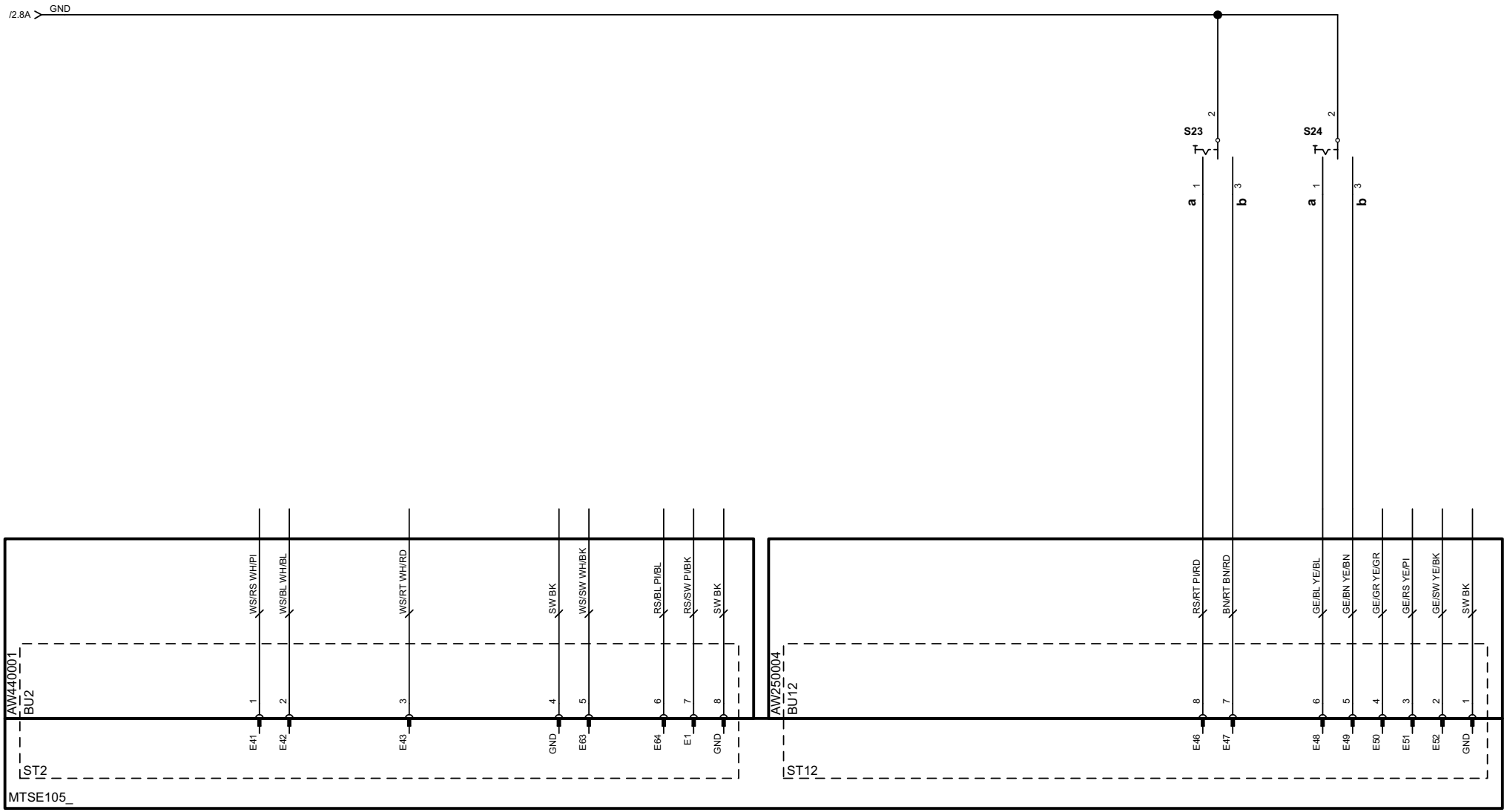

CAD-Zeichnung, keine manuellen Änderungen
CAD drawing, no manual changes

1	Umbau	20.09.2022	avel	Datum	20.09.2022	Kunde	HBC-radiomatic Norge	HBC-radiomatic GmbH Haller-Straße 45-53 74564 Crailsheim	Sender / Transmitter ADCON-Konfig.: 727_18_15347-rev_.sg1 iON-Konfig.: iLOG-Konfig.: KSD10001	Zeichnung			
				Gezeichnet	avel	Kommission	MacGregor / Triplex			Fabrikationsnummer 727-1815347		Auftragsnummer 26165	V1.3
				Geprüft	avrb	Bestellnummer	26165-KLE						3 / 13 Bl.
Rev.	Änderung	Datum	Name	Genehmigt		Orig.	Ersetzt	Ersetzt durch					

Weitergabe sowie Vervielfältigung dieser Unterlage, Verwertung und Mitteilung ihres Inhalts sind nicht gestattet, soweit nicht ausdrücklich zugestanden. Zuwiderhandlungen verpflichten zu Schadensersatz. Alle Rechte für den Fall der Patentierung oder GM-Eintragung vorbehalten.

HBC-radiomatic GMBH

Copying of this document, and giving it to others and the use or communication of the contents thereof, are forbidden without express authority. Offenders are liable to the payment of damages. All rights are reserved in the event of the grant of patent or the registration of a utility model or design.

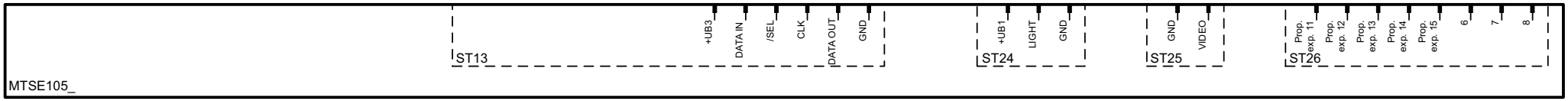

CAD-Zeichnung, keine manuellen Änderungen
CAD drawing, no manual changes

Rev.	Änderung	Datum	Name	Genehmigt				
1	Umbau	20.09.2022	avel	Datum	20.09.2022	Kunde	HBC-radiomatic Norge	
				Gezeichnet	avel	Kommission	MacGregor / Triplex	
				Geprüft	avrb	Bestellnummer	26165-KLE	
						Orig.	Ersetzt	Ersetzt durch

HBC-radiomatic GmbH
Haller-Straße 45-53
74564 Crailsheim

Sender / Transmitter
ADCON-Konfig.: 727_18_15347-rev_.sg1
iON-Konfig.:
iLOG-Konfig.: KSD10001

Zeichnung
Fabrikationsnummer: 727-1815347
Auftragsnummer: 26165
V1.3
4 / 13 Bl.

Weitergabe sowie Vervielfältigung dieser Unterlage, Verwertung und Mitteilung ihres Inhalts sind nicht gestattet, soweit nicht ausdrücklich zugestanden. Zuwiderhandlungen verpflichten zu Schadensersatz. Alle Rechte für den Fall der Patentierung oder GM-Eintragung vorbehalten.

HBC-radiomatic GMBH

Copying of this document, and giving it to others and the use or communication of the contents thereof, are forbidden without express authority. Offenders are liable to the payment of damages. All rights are reserved in the event of the grant of patent or the registration of a utility model or design.

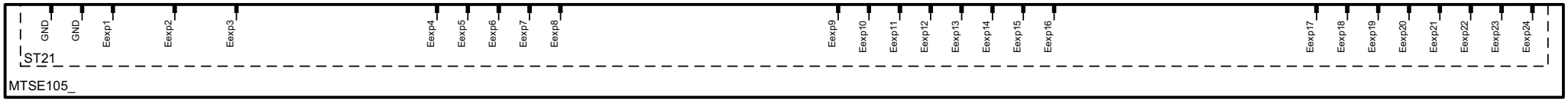

Funktion Eexp1-8 Function Eexp1-8	LB16	▮▮
Funktion Eexp9-16 Function Eexp9-16	LB15	▮▮
Funktion Eexp17-24 Function Eexp17-24	LB18	▮▮
▮▮ SI1	▮◖ SI2	

CAD-Zeichnung, keine manuellen Änderungen
CAD drawing, no manual changes

Rev.	Änderung	Datum	Name	Genehmigt
1	Umbau	20.09.2022	avel	

Datum	20.09.2022
Gezeichnet	avel
Geprüft	avrb

Kunde	HBC-radiomatic Norge
Kommission	MacGregor / Triplex
Bestellnummer	26165-KLE

Orig. | Ersetzt | Ersetzt durch

HBC-radiomatic GmbH
Haller-Straße 45-53
74564 Crailsheim

Sender / Transmitter
ADCON-Konfig.: 727_18_15347-rev_.sg1
iON-Konfig.:
iLOG-Konfig.: KSD10001

Zeichnung

Fabrikationsnummer: 727-1815347

Auftragsnummer: 26165

V1.3

5 / 13 Bl.

Weitergabe sowie Vervielfältigung dieser Unterlage, Verwertung und Mitteilung ihres Inhalts sind nicht gestattet, soweit nicht ausdrücklich zugestanden. Zuwiderhandlungen verpflichten zu Schadensersatz. Alle Rechte für den Fall der Patentierung oder GM-Eintragung vorbehalten.

HBC-radiomatic GMBH

Copying of this document, and giving it to others and the use or communication of the contents thereof, are forbidden without express authority. Offenders are liable to the payment of damages. All rights are reserved in the event of the grant of patent or the registration of a utility model or design.

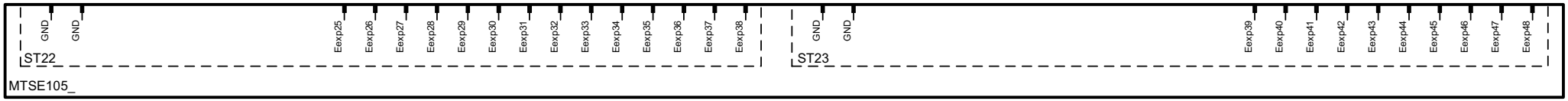

Funktion E25-32 Function E25-32	LB14	▮▮
Funktion E33-40 Function E33-40	LB13	▮▮
Funktion E41-48 Function E41-48	LB17	▮▮
▮▮ SI1	▮▮ SI2	

CAD-Zeichnung, keine manuellen Änderungen
CAD drawing, no manual changes

Rev.	Änderung	Datum	Name	Genehmigt
1	Umbau	20.09.2022	avel	

Datum	20.09.2022	
Gezeichnet	avel	
Geprüft	avrb	

Kunde: HBC-radiomatic Norge
Kommission: MacGregor / Triplex
Bestellnummer: 26165-KLE
Orig. | Ersetzt | Ersetzt durch

HBC-radiomatic GmbH
Haller-Straße 45-53
74564 Crailsheim

Sender / Transmitter
ADCON-Konfig.: 727_18_15347-rev_.sg1
iON-Konfig.:
iLOG-Konfig.: KSD10001

Zeichnung
Fabrikationsnummer: 727-1815347
Auftragsnummer: 26165
V1.3
6 / 13 Bl.

Weitergabe sowie Vervielfältigung dieser Unterlage, Verwertung und Mitteilung ihres Inhalts sind nicht gestattet, soweit nicht ausdrücklich zugestanden. Zuwiderhandlungen verpflichten zu Schadensersatz. Alle Rechte für den Fall der Patentierung oder GM-Eintragung vorbehalten.

HBC-radiomatic GMBH

Copying of this document, and giving it to others and the use or communication of the contents thereof, are forbidden without express authority. Offenders are liable to the payment of damages. All rights are reserved in the event of the grant of patent or the registration of a utility model or design.

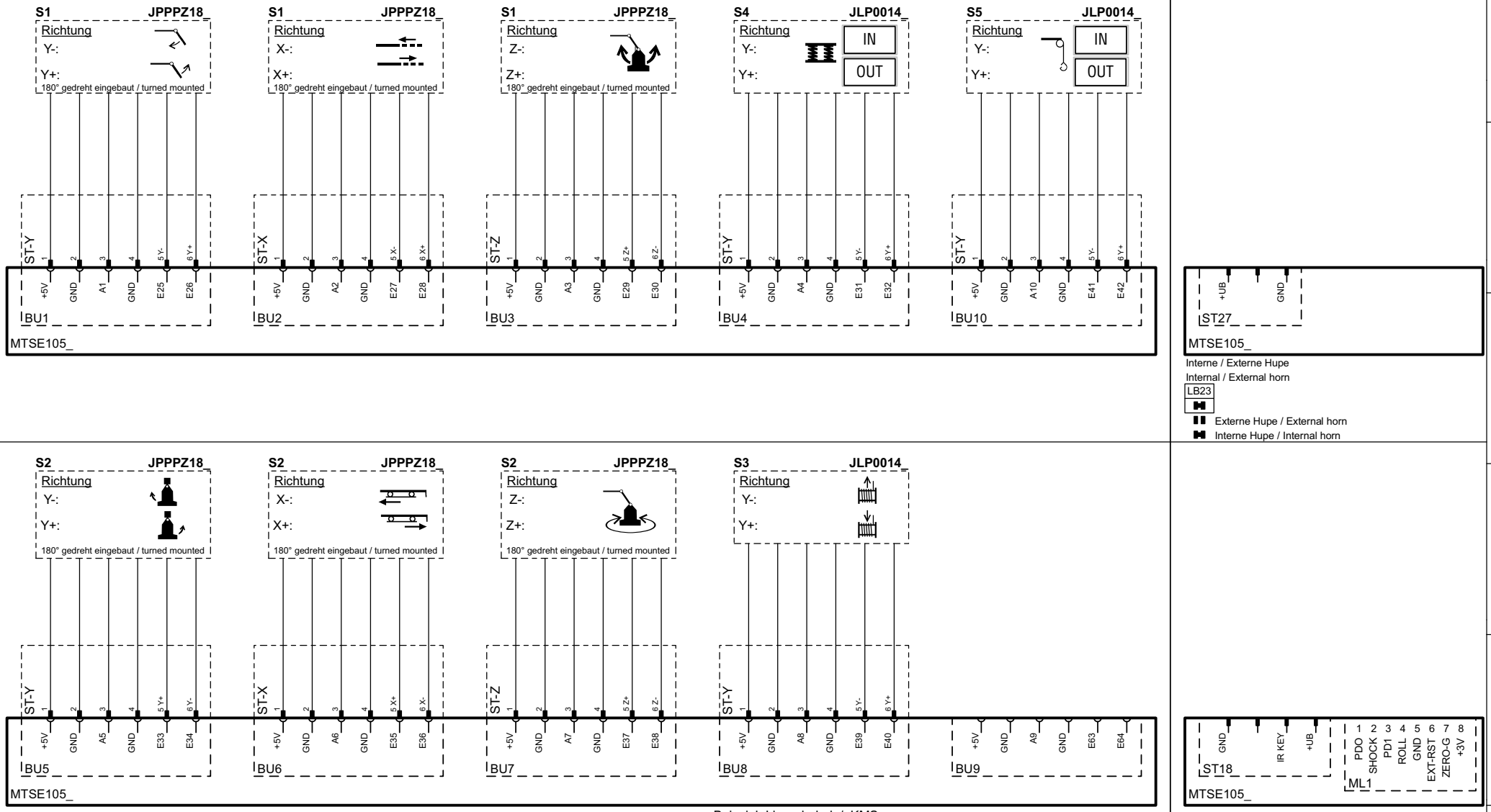

CAD-Zeichnung, keine manuellen Änderungen
CAD drawing, no manual changes

Rev.	Änderung	Datum	Name				
1	Umbau	20.09.2022	avel	Datum	20.09.2022	Kunde	HBC-radiomatic Norge
				Gezeichnet	avel	Kommission	MacGregor / Triplex
				Geprüft	avrb	Bestellnummer	26165-KLE
				Genehmigt		Orig.	Ersetzt / Ersetzt durch

HBC-radiomatic GmbH
Haller-Straße 45-53
74564 Crailsheim

Sender / Transmitter
ADCON-Konfig.: 727_18_15347-rev_.sg1
iON-Konfig.:
iLOG-Konfig.: KSD10001

Zeichnung
Fabrikationsnummer: 727-1815347
Auftragsnummer: 26165
V1.3
7 / 13 Bl.

Weitergabe sowie Vervielfältigung dieser Unterlage, Verwertung und Mitteilung ihres Inhalts sind nicht gestattet, soweit nicht ausdrücklich zugestanden. Zuwiderhandlungen verpflichten zu Schadensersatz. Alle Rechte für den Fall der Patentierung oder GM-Eintragung vorbehalten.

HBC-radiomatic GMBH

Copying of this document, and giving it to others and the use or communication of the contents thereof, are forbidden without express authority. Offenders are liable to the payment of damages. All rights are reserved in the event of the grant of patent or the registration of a utility model or design.

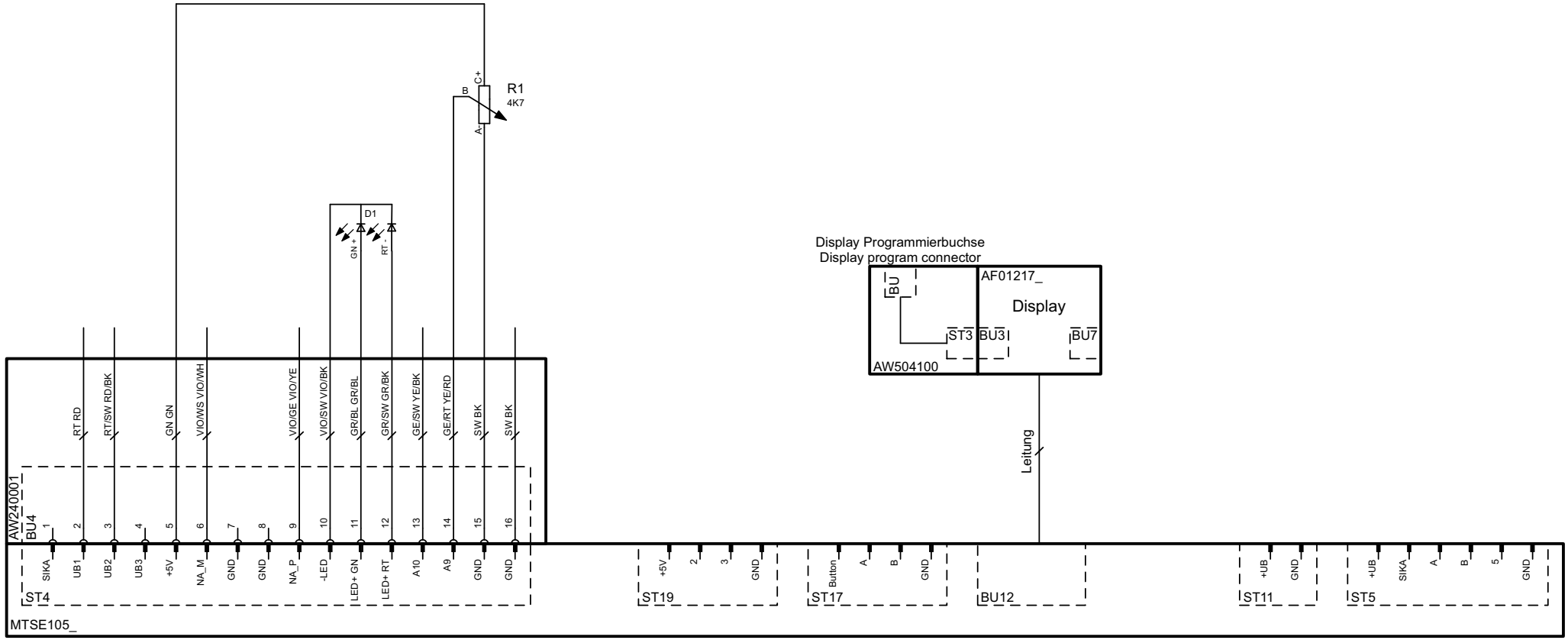

Display-Software :SF001007 / SF004011
Display-Konfiguration:727_18_15347-rev_.tdp

Edit-Software :

ST11 Frontplattenbeleuchtung
ST11 Face plate illumination

CAD-Zeichnung, keine manuellen Änderungen
CAD drawing, no manual changes

Rev.	Änderung	Datum	Name	Genehmigt
1	Umbau	20.09.2022	avel	

Datum	20.09.2022	Kunde	HBC-radiomatic Norge
Gezeichnet	avel	Kommission	MacGregor / Triplex
Geprüft	avrb	Bestellnummer	26165-KLE
Orig.		Ersetzt	Ersetzt durch

HBC-radiomatic GmbH
Haller-Straße 45-53
74564 Crailsheim

Sender / Transmitter
ADCON-Konfig.: 727_18_15347-rev_.sg1
iON-Konfig.:
iLOG-Konfig.: KSD10001

Zeichnung
Fabrikationsnummer 727-1815347
Auftragsnummer 26165
V1.3
8 / 13 Bl.

Weitergabe sowie Vervielfältigung dieser Unterlage, Verwertung und Mitteilung ihres Inhalts sind nicht gestattet, soweit nicht ausdrücklich zugestanden. Zuwiderhandlungen verpflichten zu Schadensersatz. Alle Rechte für den Fall der Patentierung oder GM-Eintragung vorbehalten.

HBC-radiomatic GMBH

Copying of this document, and giving it to others and the use or communication of the contents thereof, are forbidden without express authority. Offenders are liable to the payment of damages. All rights are reserved in the event of the grant of patent or the registration of a utility model or design.

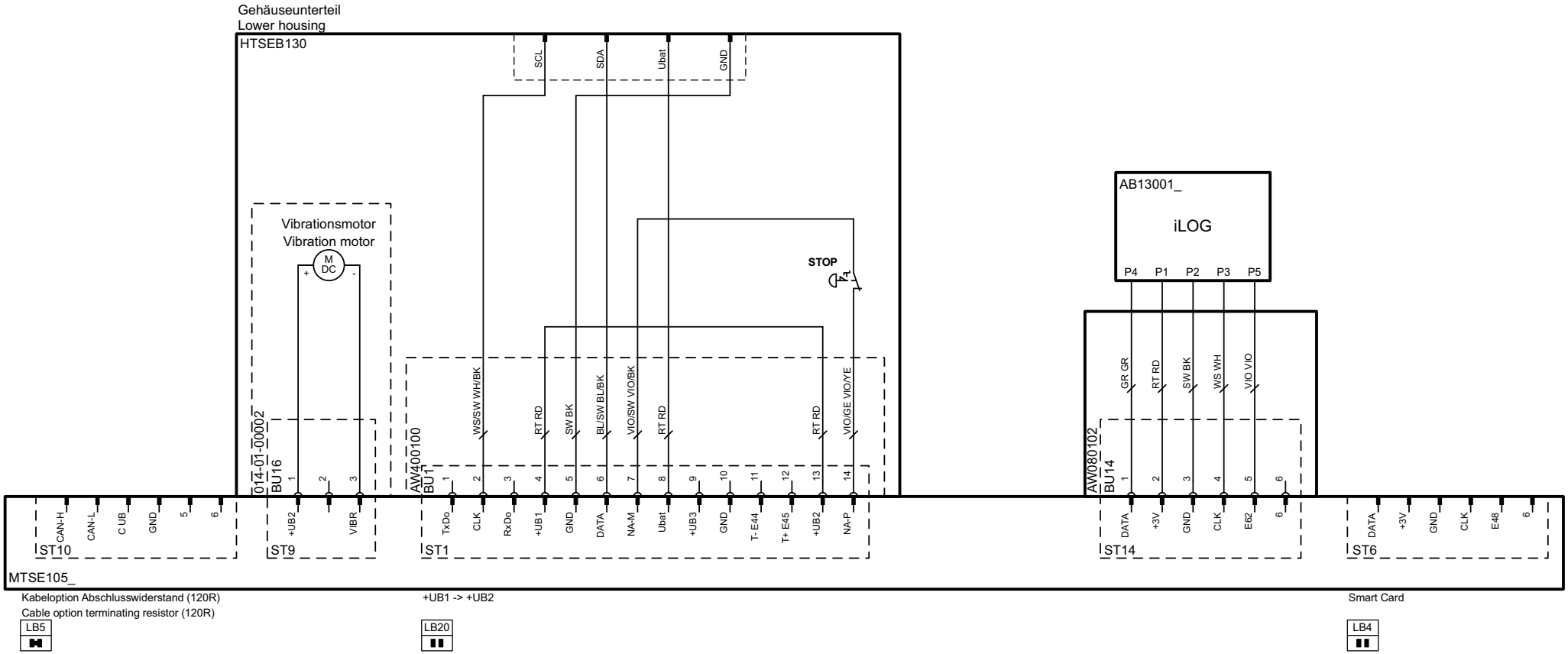

CAD-Zeichnung, keine manuellen Änderungen
CAD drawing, no manual changes

Rev.	Änderung	Datum	Name	Genehmigt		Orig.	Ersetzt	Ersetzt durch
1	Umbau	20.09.2022	avel	Datum	20.09.2022	Kunde	HBC-radiomatic Norge	
				Gezeichnet	avel	Kommission	MacGregor / Triplex	
				Geprüft	avrb	Bestellnummer	26165-KLE	

HBC-radiomatic GmbH
Haller-Straße 45-53
74564 Crailsheim

Sender / Transmitter
ADCON-Konfig.: 727_18_15347-rev_.sg1
iON-Konfig.:
iLOG-Konfig.: KSD10001

Zeichnung
Fabrikationsnummer: 727-1815347
Auftragsnummer: 26165
V1.3
9 / 13 Bl.

Weitergabe sowie Vervielfältigung dieser Unterlage, Verwertung und Mitteilung ihres Inhalts sind nicht gestattet, soweit nicht ausdrücklich zugestanden. Zuwiderhandlungen verpflichten zu Schadensersatz. Alle Rechte für den Fall der Patentierung oder GM-Eintragung vorbehalten.

HBC-radiomatic GMBH

Copying of this document, and giving it to others and the use or communication of the contents thereof, are forbidden without express authority. Offenders are liable to the payment of damages. All rights are reserved in the event of the grant of patent or the registration of a utility model or design.

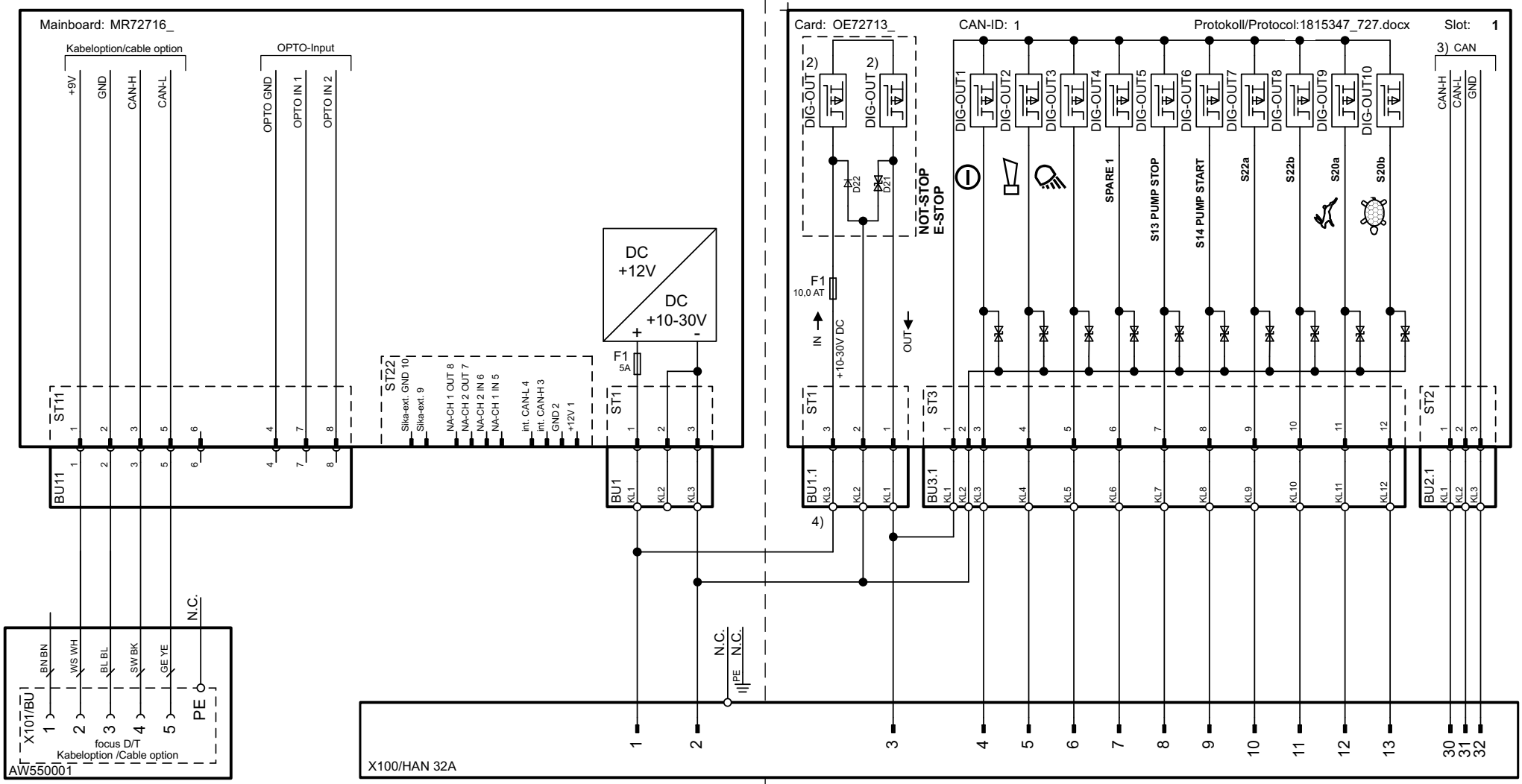

LB1
int. CAN Abschlusswiderstand (120R)
int. CAN termination resistor (120R)

LB2
CAN Abschlusswiderstand (120R)
CAN termination resistor (120R)

OPTO-Inputs may only be applied power if the receiver is already energized.

4) Zur Inbetriebnahme des Systems muss der Eingang des NOT-STOP Kreises (BU1.1 KL3) mit +10-30V DC versorgt werden. To activate the system the input of the E-STOP circuit (BU1.1 KL3) must be supplied with +10-30V DC

Bei Bus-Systemen muss die maschinenseitige Elektronik alle Schaltbefehle, die dem Sicherheitskreis 2 unterliegen, über den funkseitigen Si-2-Hardwareausgang auf Plausibilität prüfen und beim Auftreten von Implausibilitäten unmittelbar in den sicheren Zustand versetzen.
For bus systems, the electronics of the machine needs to examine all drive commands that are part of the safety circuit 2 for plausibility via the Si-2 hardware output on the side of the radio and initiate the safe state in case of implausibilities.

OUT1-4	LB4	LB5	LB6	LB7	LB8
OUT5-6	LB9	LB10	LB11	LB12	LB13
OUT7-10	LB14	LB15	LB16	LB17	LB18
	12V	SI0	SI1	SI2	SI2v

2) NOT-STOP im Betriebszustand geschlossen
E-STOP closed in operating condition

Die NOT-STOP-Kette muss in der nachgeschalteten Anlage durch einen von den übrigen Schaltbefehlen unabhängigen Kreis ausgewertet werden!
The E-STOP contacts have to be utilized to control a main emergency stop circuit which is to be independent from all other control functions!

3) LB3
CAN Abschlusswiderstand (120R)
CAN terminating resistor (120R)

S3 (12345678) OFF / ON — DIP-Switch 1
S4 (1234) OFF / ON — DIP-Switch 4

Funktion S3/4 siehe Protokoll
Function S3/4 see protocol

CAD-Zeichnung, keine manuellen Änderungen
CAD - Drawing, no manual changes

Rev.	Änderung	Datum	Name	Genehmigt		Orig.	Ersetzt	Ersetzt durch
1	Umbau	20.09.2022	avel	Datum	20.09.2022			
				Gezeichnet	avel			
				Geprüft	avrb			

Kunde: HBC-radiomatic Norge
Kommission: MacGregor / Triplex
Bestellnummer: 26165-KLE

HBC-radiomatic GmbH
Haller-Straße 45-53
74564 Crailsheim

Empfänger / Receiver
ADCON-Konfig.: 727_18_15348-rev_.cmc

Zeichnung
Fabrikationsnummer: 727-1815348
Auftragsnummer: 26165
V1.2
10 / 13 Bl.

Weitergabe sowie Vervielfältigung dieser Unterlage, Verwertung und Mitteilung ihres Inhalts sind nicht gestattet, soweit nicht ausdrücklich zugestanden. Zuwiderhandlungen verpflichten zu Schadensersatz. Alle Rechte für den Fall der Patentierung oder GM-Eintragung vorbehalten.

HBC-radiomatic GMBH

Copying of this document, and giving it to others and the use or communication of the contents thereof, are forbidden without express authority. Offenders are liable to the payment of damages. All rights are reserved in the event of the grant of patent or the registration of a utility model or design.

Platine / Bedienelemente/ usw.
PCB´s / Operating elements / etc.

Stückliste Sender / Bill of material Transmitter

Zeile	Name	Material	Typbezeichnung	Beschreibung	Alternativ-Material	Bemerkungen	Software
1	107-90-00021	107-90-00021	radiomatic® ADCON				
2	107-90-00022	107-90-00022	radiomatic® iLOG				
3	AB13001_	AB13001_	iLOG-Lesemodul für spectrum				
4	AF01217_	AF01217_	Display spectrum D/E - mit Videoschnittstelle Display spectrum D/E - with video interface	20 cm Flachbandkabel 20 cm ribbon cable			SF001007 / SF004011
5	AP00400_	AP00400_	Überrollbügel spectrum E (Edelstahl) rollover bar spectrum E (stainless steel)				
6	D1	008-13-00168	LED grün/rot	d=5mm			
7	HTSE0_3_	HTSE0_3_	Housing transmitter spectrum E iLOG Oberteil Housing transmitter spectrum E iLOG upper housing	orange orange			
8	HTSEB130	HTSEB130	Housing transmitter spectrum E Unterteil	Stop-Schlagschalter orange			
9	MTSE105_	MTSE105_	Mainboard transmitter spectrum E	VDT2			SE0D212_ / SS00210_
10	R1	IE340001	Potentiometer potentiometer	d=10mm			
11	S1	JPPPZ18_	Joystick proportional Prop./Prop. mit Z-Achse, 30° Joystick proportional Prop./Prop. with Z-axis, 30°	Niederhalter (003-90-00006) + Faltenbalg (003-90-00206 or 003-90-00628 VITON) downholder (003-90-00006) + rubber bellow (003-90-00206 or 003-90-00628 VITON)			
12	S2	JPPPZ18_	Joystick proportional Prop./Prop. mit Z-Achse, 30° Joystick proportional Prop./Prop. with Z-axis, 30°	Niederhalter (003-90-00006) + Faltenbalg (003-90-00206 or 003-90-00628 VITON) downholder (003-90-00006) + rubber bellow (003-90-00206 or 003-90-00628 VITON)			
13	S3	JLP0014_	Joystick Linearhebel proportional, 140mm Kabel Joystick linear lever proportional, 140mm Cables	schwarz black			
14	S4	JLP0014_	Joystick Linearhebel proportional, 140mm Kabel Joystick linear lever proportional, 140mm Cables	schwarz black			
15	S5	JLP0014_	Joystick Linearhebel proportional, 140mm Kabel Joystick linear lever proportional, 140mm Cables	schwarz black			
16	S6	IE230017	KHT, kurz KHT, short	d=16mm			
17	S7	IE230017	KHT, kurz KHT, short	d=16mm			
18	S8	IE230017	KHT, kurz KHT, short	d=16mm			
19	S9	IE230017	KHT, kurz KHT, short	d=16mm			
20	S10	IE230017	KHT, kurz KHT, short	d=16mm			
21	S11	IE230017	KHT, kurz KHT, short	d=16mm			
22	S12	IE230017	KHT, kurz KHT, short	d=16mm			
23	S13	IE230017	KHT, kurz KHT, short	d=16mm			
24	S14	IE230017	KHT, kurz KHT, short	d=16mm			

CAD-Zeichnung, keine manuellen Änderungen
CAD drawing, no manual changes

Rev.	Änderung	Datum	Name	Genehmigt
1	Umbau	20.09.2022	avel	

Datum	20.09.2022	Kunde	HBC-radiomatic Norge
Gezeichnet	avel	Kommission	MacGregor / Triplex
Geprüft	avrb	Bestellnummer	26165-KLE

Orig. | Ersetzt | Ersetzt durch

HBC-radiomatic GmbH
Haller-Straße 45-53
74564 Crailsheim

Listen / Lists

Zeichnung

Fabrikationsnummer: 727-1815347

Auftragsnummer: 26165

V1.3

11 / 13 Bl.

Weitergabe sowie Vervielfältigung dieser Unterlage, Verwertung und Mitteilung ihres Inhalts sind nicht gestattet, soweit nicht ausdrücklich zugestanden. Zuwiderhandlungen verpflichten zu Schadensersatz. Alle Rechte für den Fall der Patentierung oder GM-Eintragung vorbehalten.

HBC-radiomatic GMBH

Copying of this document, and giving it to others and the use or communication of the contents thereof, are forbidden without express authority. Offenders are liable to the payment of damages. All rights are reserved in the event of the grant of patent or the registration of a utility model or design.

Platine / Bedienelemente/ usw.
PCB´s / Operating elements / etc.

Stückliste Sender / Bill of material Transmitter

Zeile	Name	Material	Typbezeichnung	Beschreibung	Alternativ-Material	Bemerkungen	Software
25	S15	IE230001	D-Jet	d=10mm			
26	S16	IE120010	Kippschalter Rast-Rast groß std. toggle switch maintain-maintain big std.	d=12mm	IE120026		
27	S17	IE230001	D-Jet	d=10mm			
28	S18	IE230001	D-Jet	d=10mm			
29	S19	IE230001	D-Jet	d=10mm			
30	S20	IE120009	Kippschalter Rast-Rast klein toggle switch maintain-maintain small	d=12mm			
31	S21	IE120010	Kippschalter Rast-Rast groß std. toggle switch maintain-maintain big std.	d=12mm	IE120026		
32	S22	IE120019	Kippschalter Rast-0-Rast groß std. toggle switch maintain-0-maintain big std.	d=12mm	IE120027		
33	S23	IE120019	Kippschalter Rast-0-Rast groß std. toggle switch maintain-0-maintain big std.	d=12mm	IE120027		
34	S24	IE120019	Kippschalter Rast-0-Rast groß std. toggle switch maintain-0-maintain big std.	d=12mm	IE120027		
35	Z1	003-90-00447	KHT, blind kurz KHT, blind short	d=16mm			
36	Z2	003-90-00447	KHT, blind kurz KHT, blind short	d=16mm			
37	Z3	003-90-00447	KHT, blind kurz KHT, blind short	d=16mm			

CAD-Zeichnung, keine manuellen Änderungen
CAD drawing, no manual changes

Rev.	Änderung	Datum	Name	Genehmigt
1	Umbau	20.09.2022	avel	

Datum	20.09.2022	
Gezeichnet	avel	
Geprüft	avrb	

Kunde: HBC-radiomatic Norge
Kommission: MacGregor / Triplex
Bestellnummer: 26165-KLE

Orig. | Ersetzt | Ersetzt durch

HBC-radiomatic GmbH
Haller-Straße 45-53
74564 Crailsheim

Listen / Lists

Zeichnung

Fabrikationsnummer: 727-1815347

Auftragsnummer: 26165

V1.3

11 / 13 Bl.

Weitergabe sowie Vervielfältigung dieser Unterlage, Verwertung und Mitteilung ihres Inhalts sind nicht gestattet, soweit nicht ausdrücklich zugestanden. Zuwiderhandlungen verpflichten zu Schadensersatz. Alle Rechte für den Fall der Patentierung oder GM-Eintragung vorbehalten.

HBC-radiomatic GMBH

Copying of this document, and giving it to others and the use or communication of the contents thereof, are forbidden without express authority. Offenders are liable to the payment of damages. All rights are reserved in the event of the grant of patent or the registration of a utility model or design.

Kabelbäume
Harness

Stückliste Sender / Bill of material Transmitter

Zeile	Name	Material	Typbezeichnung	Beschreibung	Alternativ-Material	Bemerkungen	Katalognummer
1	AW080102	AW080102	Verdrahtungshilfe harness	AMP-Buchse 6pol., 5 Adern, eco 2 UT			
2	AW110004	AW110004	Verdrahtungshilfe harness	AMP-Buchse 26pol., 28 Adern, spectrum			
3	AW240001	AW240001	Verdrahtungshilfe harness	AMP-Buchse 16pol., 14 Adern, spectrum			
4	AW250004	AW250004	Verdrahtungshilfe	AVX-Buchse 8pol., 8 Adern			
5	AW440001	AW440001	Verdrahtungshilfe harness	AMP-Buchse 8pol., 8 Adern, spectrum E41-43			
6	AW504100	AW504100	Binder auf USB, Editier-Schnittstelle für TFT-Display				

CAD-Zeichnung, keine manuellen Änderungen
CAD drawing, no manual changes

Rev.	Änderung	Datum	Name	Genehmigt	
1	Umbau	20.09.2022	avel	Datum	20.09.2022
				Gezeichnet	avel
				Geprüft	avrb

Kunde: HBC-radiomatic Norge
Kommission: MacGregor / Triplex
Bestellnummer: 26165-KLE

Orig. | Ersetzt | Ersetzt durch

HBC-radiomatic GmbH
Haller-Straße 45-53
74564 Crailsheim

Listen / Lists

Zeichnung

Fabrikationsnummer: 727-1815347

Auftragsnummer: 26165

V1.3

12 / 13 Bl.

Weitergabe sowie Vervielfältigung dieser Unterlage, Verwertung und Mitteilung ihres Inhalts sind nicht gestattet, soweit nicht ausdrücklich zugestanden. Zuwiderhandlungen verpflichten zu Schadensersatz. Alle Rechte für den Fall der Patentierung oder GM-Eintragung vorbehalten.

HBC-radiomatic GMBH

Copying of this document, and giving it to others and the use or communication of the contents thereof, are forbidden without express authority. Offenders are liable to the payment of damages. All rights are reserved in the event of the grant of patent or the registration of a utility model or design.

Platinen / Gehäuse / usw.
PCB´s / Housings / etc.

Stückliste Empfänger / Bill of material Receiver

Zeile	Name	Material	Typbezeichnung	Beschreibung	Alternativ-Material	Bemerkungen	Software
1	107-90-00021	107-90-00021	radiomatic® ADCON				
2	BU1	010-02-00442	Buchsenleiste 3-polig female connector strip 3-polig				
3	BU1.1	010-02-00011	Buchsenleiste 3-polig female connector strip 3-polig				
4	BU2.1	010-02-00506	Buchsenleiste 3-polig female connector strip 3-polig				
5	BU3.1	010-02-00507	Buchsenleiste 12-polig female connector strip 12-polig				
6	CM7372__	CM7372__	CAN-Manager	CAN-Manager TC20/38			SA00320_ / SB00320_ / SY00320_
7	HR168F13	HR168F13	Kunststoff-Gehäuse FSE727, HAN 32/50, SMA - MMCX, MR72716_ plastic-case FSE727, HAN 32/50, SMA - MMCX, MR72716_	orange orange			
8	MR72716_	MR72716_	Mainboard Empfänger 727 Mainboard Receiver 727	DC 10-30V mit geox, Kabeloption, Optokoppler DC 10-30V with geox, cable option, optical isolator			
9	OE72713_	OE72713_	NOT-STOP-Ausgabekarte E-STOP-output card	DC, 10xHigh-Side-Switch + CAN Safety			SOE0131__.s19 / SOE0220__.hex

Steckverbinder
Plug-in connector

Stückliste Empfänger / Bill of material Receiver

Zeile	Name	Material	Typbezeichnung	Beschreibung	Alternativ-Material	Katalognummer	Hersteller
1	AA080011	AA080011	Antennenkabel SMA + MMCX, 240mm antenna cable SMA + MMCX, 240mm	d=9,5mm			HBC
2	X100/HAN 32A	010-03-00097	Anbaugehäuse Size 32A addition housing Size 32A	gerade, niedrige Bauart, 2 Bügel straight, low Type of Construction, 2 clamp		09 20 032 0301	Harting
3	010-03-00080	010-03-00080	Steckereinsatz HAN 16A (Size 16/32A) plug insert HAN 16A (Size 16/32A)	Crimpanschluß crimp connection		09 20 016 3001	Harting
4	010-03-00102	010-03-00102	Steckereinsatz HAN 32A (Size 32A) plug insert HAN 32A (Size 32A)	Crimpanschluß crimp connection		09 20 016 3011	Harting

Kabelbäume
Harness

Stückliste Empfänger / Bill of material Receiver

Zeile	Name	Material	Typbezeichnung	Beschreibung	Alternativ-Material	Bemerkungen	Katalognummer

CAD-Zeichnung, keine manuellen Änderungen
CAD drawing, no manual changes

Rev.	Änderung	Datum	Name	Genehmigt
1	Umbau	20.09.2022	avel	

Datum	20.09.2022	Kunde	HBC-radiomatic Norge
Gezeichnet	avel	Kommission	MacGregor / Triplex
Geprüft	avrb	Bestellnummer	26165-KLE
Orig.		Ersetzt	Ersetzt durch

HBC-radiomatic GmbH
Haller-Straße 45-53
74564 Crailsheim

Listen / Lists

Zeichnung

Fabrikationsnummer: 727-1815347

Auftragsnummer: 26165

V1.3

13 / 13 Bl.

Receiver FSE 727 (HR 168)

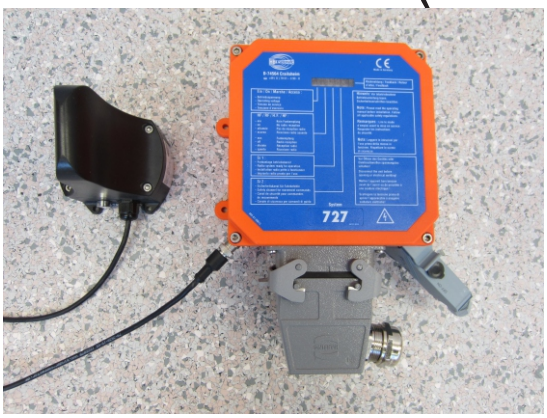

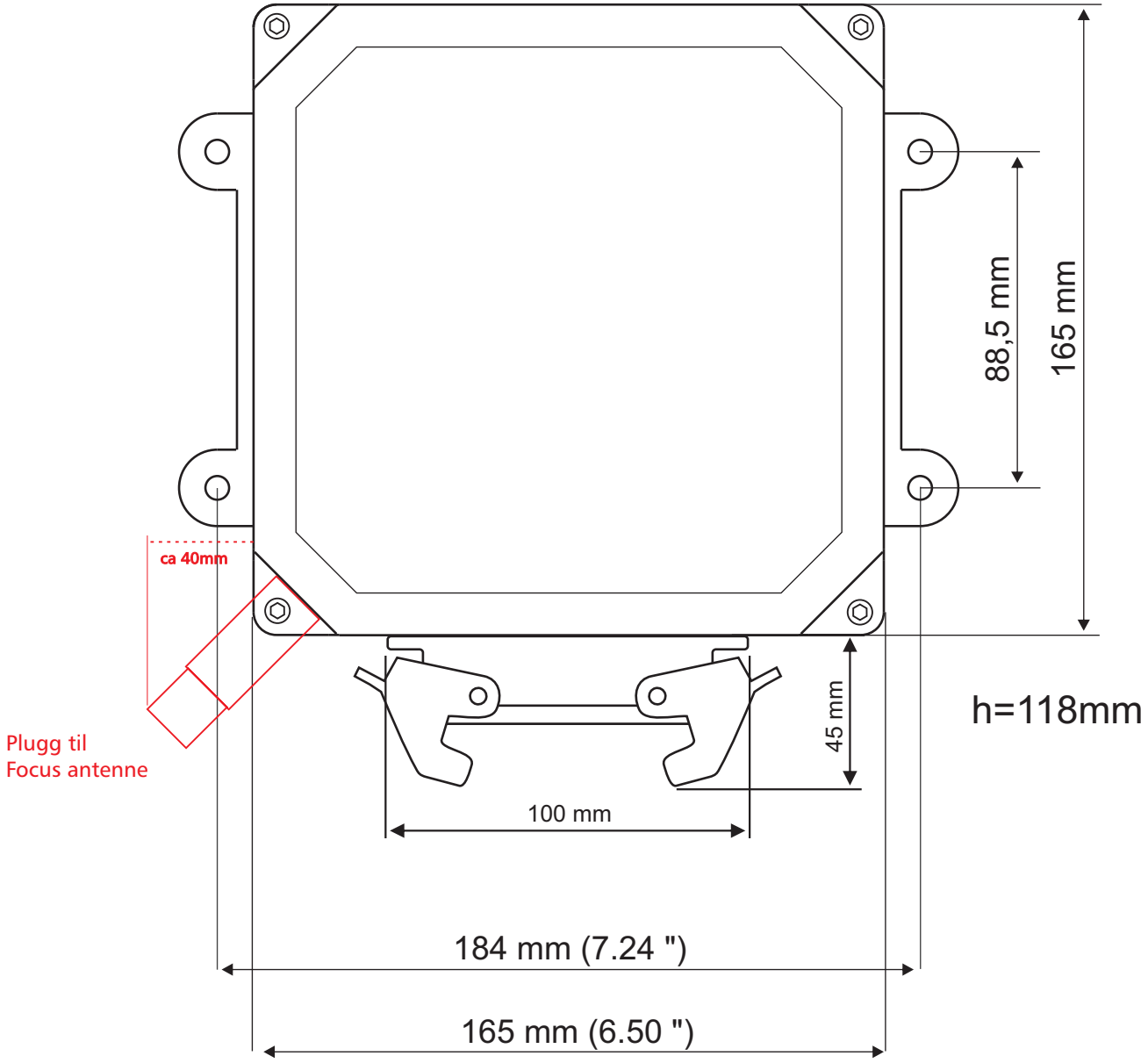

Harting HAN 32 - plugg

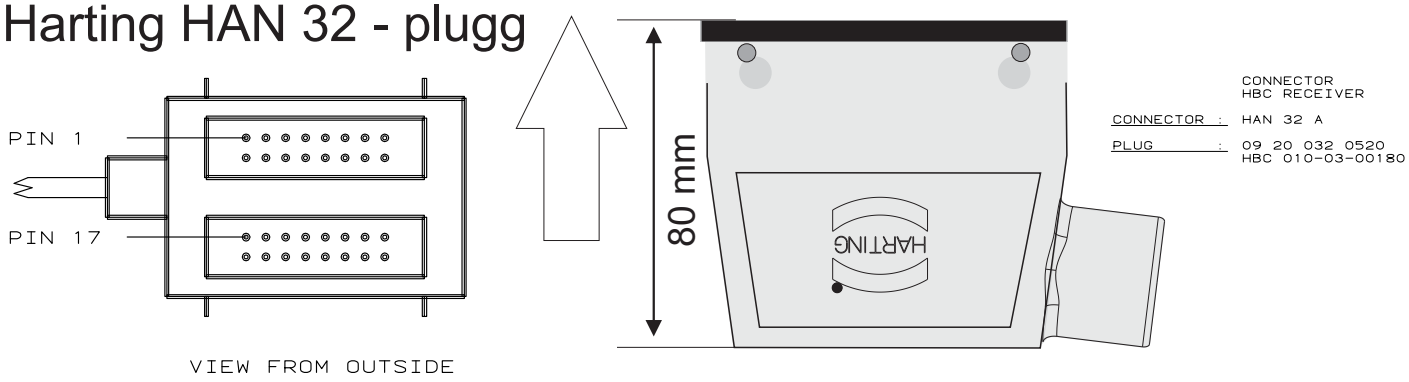

Mottaker FSE 727 focus T 2,4GHz

focus T 2,4 GHz mottaker unit standard:
5m kabel lengde
Opsjon: skjøtekabel med 5m,10m, 20m eller 50m lengde

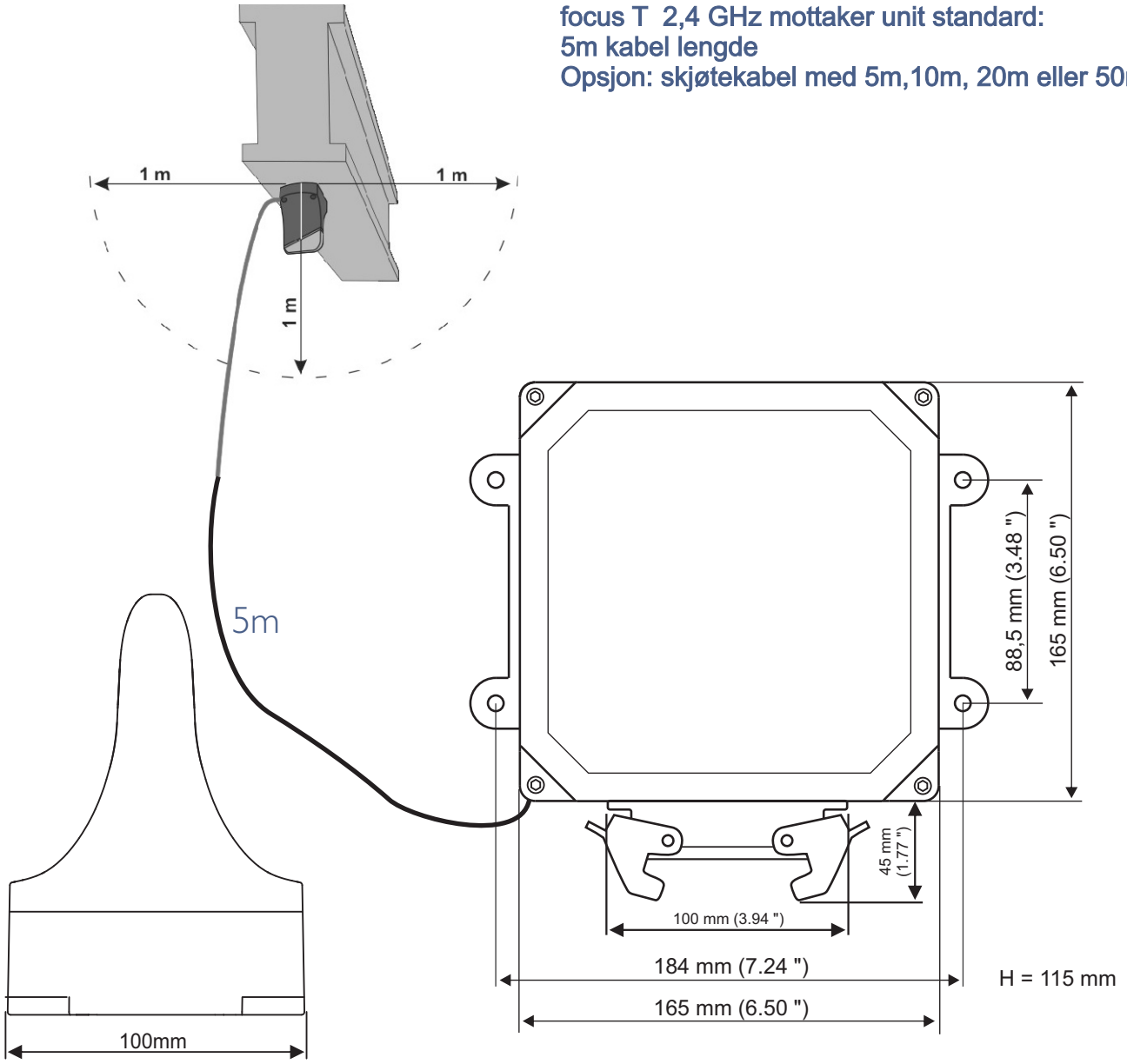

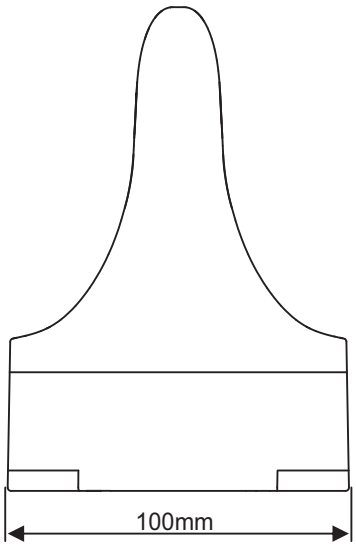

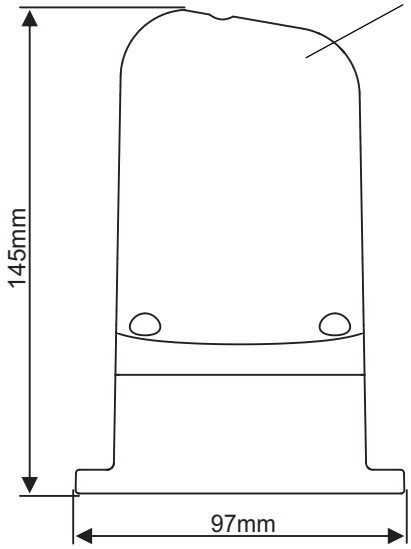

MONTERING.
Til montering brukes to av de diagonale hullene.

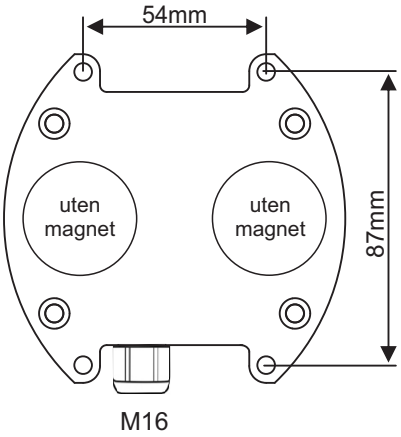

HBC-radiomatic Norge AS - Gamleveien 87 - 4315 Sandnes - tel.: 479 34 900 - brev@radiomatic.no

Copying of this document, and giving it to others and the use or communication of the contents thereof, are forbidden without express authority. Offenders are liable to the payment of damages. All rights are reserved in the event of the grant of patent or the registration of a utility model or design.

1. Dip-Schalter / dip-switch

1.1. S3

- Einstellung der CANopen Node-ID/adjustment of CANopen Node-ID

Schalter/switch S3			Stellung/position	
Pos.	Wert/value	Funktion/function	off	on
1	2^0 x D	Node-ID CANopen	x	
2	2^1 x D	Node-ID CANopen		x
3	2^2 x D	Node-ID CANopen	x	
4	2^3 x D	Node-ID CANopen	x	
5	2^4 x D	Node-ID CANopen	x	
6	2^5 x D	Node-ID CANopen	x	
7	2^6 x D	Node-ID CANopen	x	
8		reserviert/reserved	x	

- Node-ID [dez]: **2**

1.2. S4

- Einstellung der Bitrate CAN/adjustment of bit rate CAN

Schalter/switch S4			Stellung/position	
Pos.	Wert/value	Funktion/function	off	on
1	2^0 x D	Bit-Rate CAN		x
2	2^1 x D	Bit-Rate CAN	x	
3	2^2 x D	Bit-Rate CAN	x	
4		reserviert/reserved	x	

Wert	Bit Rate [kBit/s]
0	50
1	125
2	250
3	500
4	1000
5	keine Funktion/no function
6	keine Funktion/no function
7	keine Funktion/no function

- CAN-Bit-Rate[kBit/s]: **125**

2. Globale Einstellungen / global configuration

2.1. Heartbeat

aktiv	Zykluszeit/ cycle time
☒	1s

2.2. CANopen-Safety

aktiv	Zykluszeit/ cycle time
☐	50ms

- CANopen Safety SRDOs

SRDO1-Objekt	ID	1	2
Inhalt/content	default**	NA*	NA inv*

SRDO2-Objekt	ID	1	2
Inhalt/content	default**	NA inv*	NA*

* NA = 0xFF (Notauskreis geschlossen/emergency stop closed)
NA = 0x00 (Notauskreis offen/emergency stop open)

** ID = default (ID-SRDO1 = 0xFF+2*Node-ID, ID-SRDO2 = 0x100+2*Node-ID)
ID = 0x___ (Festwert konfiguriert / fixed value configured)

HBC-radiomatic GMBH

Weitergabe sowie Vervielfältigung dieser Unterlage, Verwertung und Mitteilung ihres Inhalts sind nicht gestattet, soweit nicht ausdrücklich zugestanden. Zuwiderhandlungen verpflichten zu Schadensersatz. Alle Rechte für den Fall der Patentierung oder GM-Eintragung vorbehalten.

3. TX-Data

3.1. Digitaleingänge/digital inputs (Schalter/switches)

Index/ index	Subindex/ subindex	Bit/ bit	Funktion/ funktion	Wertebereich/ range	Quelle/ source
6000	01	0	RADIO ON S10	0/1	1.SI1/0
		1	(E22)	0/1	1.SI1/1
		2	HORN S9	0/1	1.SI1/2
		3	LIGHT S6	0/1	1.SI1/3
		4	(SLOW MODE) TURTLE S20b	0/1	1.SI1/4
		5	(FAST MODE) HARE S20a	0/1	1.SI1/5
		6		0/1	1.SI1/6
		7	ACCU LOW	0/1	1.SI1/7
	02	0	S7	0/1	2.Si1/0
		1	S11	0/1	2.Si1/1
		2	S12 (SPARE)	0/1	2.Si1/2
		3	(E23)	0/1	2.Si1/3
		4	(E24)	0/1	2.Si1/4
		5		0/1	2.Si1/5
		6		0/1	2.Si1/6
		7		0/1	2.Si1/7
	03	0	S15	0/1	3.Si1/0
		1	S16a	0/1	3.Si1/1
		2	S16b	0/1	3.Si1/2
		3	S21a	0/1	3.Si1/3
		4	S21b	0/1	3.Si1/4
		5	S22a (SPARE)	0/1	3.Si1/5
		6	S22b (SPARE)	0/1	3.Si1/6
		7	S23a	0/1	3.Si1/7
	04	0	S23b	0/1	4.Si1/0
		1	S24a	0/1	4.Si1/1
		2	S24b	0/1	4.Si1/2
		3		0/1	4.Si1/3
		4		0/1	4.Si1/4
		5		0/1	4.Si1/5
		6		0/1	4.Si1/6
		7		0/1	4.Si1/7
	05	0		0/1	5.Si1/0
		1		0/1	5.Si1/1
		2		0/1	5.Si1/2
		3		0/1	5.Si1/3
		4		0/1	5.Si1/4
		5		0/1	5.Si1/5
		6		0/1	5.Si1/6
		7		0/1	5.Si1/7
	06	0		0/1	6.Si1/0
		1		0/1	6.Si1/1
		2		0/1	6.Si1/2
		3		0/1	6.Si1/3
		4		0/1	6.Si1/4

Copying of this document, and giving it to others and the use or communication of the contents thereof, are forbidden without express authority. Offenders are liable to the payment of damages. All rights are reserved in the event of the grant of patent or the registration of a utility model or design.

HBC-radiomatic GMBH

Weitergabe sowie Vervielfältigung dieser Unterlage, Verwertung und Mitteilung ihres Inhalts sind nicht gestattet, soweit nicht ausdrücklich zugestanden. Zuwiderhandlungen verpflichten zu Schadensersatz. Alle Rechte für den Fall der Patentierung oder GM-Eintragung vorbehalten.

		5		0/1	6.Si1/5
		6		0/1	6.Si1/6
		7		0/1	6.Si1/7
	07	0		0/1	7.Si1/0
		1		0/1	7.Si1/1
		2		0/1	7.Si1/2
		3		0/1	7.Si1/3
		4		0/1	7.Si1/4
		5		0/1	7.Si1/5
		6		0/1	7.Si1/6
		7		0/1	7.Si1/7

Copying of this document, and giving it to others and the use or communication of the contents thereof, are forbidden without express authority. Offenders are liable to the payment of damages. All rights are reserved in the event of the grant of patent or the registration of a utility model or design.

HBC-radiomatic GMBH

Weitergabe sowie Vervielfältigung dieser Unterlage, Verwertung und Mitteilung ihres Inhalts sind nicht gestattet, soweit nicht ausdrücklich zugestanden. Zuwiderhandlungen verpflichten zu Schadensersatz. Alle Rechte für den Fall der Patentierung oder GM-Eintragung vorbehalten.

3.2. Digitaleingänge/digital inputs (Schalter/switches)

Index/ index	Subindex/ subindex	Bit/ bit	Funktion/ funktion	Wertebereich/ range	Quelle/ source
6000	08	0	HPU START S14	0/1	1.SI2/0
		1	HPU STOP S13	0/1	1.SI2/1
		2	ACTIVATE WINCH S17	0/1	1.SI2/2
		3	SELECT WINCH S18	0/1	1.SI2/3
		4	TENSION CONTROL S19	0/1	1.SI2/4
		5		0/1	
		6		0/1	
		7	PILOT VALVE S3	0/1	Logic
	09	0	PILOT VALVE S1-S2	0/1	Logic
		1	PILOT VALVE S4-S5	0/1	Logic
		2	PILOT VALVE S1 – S5	0/1	Logic
		3	PILOT R1 (OUT OF ZERO)	0/1	Logic
		4		0/1	2.SI2/4
		5		0/1	2.SI2/5
		6		0/1	2.SI2/6
		7		0/1	2.SI2/7
	0A	0	S1 X+	0/1	Logic
		1	S1 X-	0/1	Logic
		2	S1 Y+	0/1	Logic
		3	S1 Y-	0/1	Logic
		4	S1 Z+	0/1	Logic
		5	S1 Z-	0/1	Logic
		6	S2 X+	0/1	Logic
		7	S2 X-	0/1	Logic
	0B	0	S2 Y+	0/1	Logic
		1	S2 Y-	0/1	Logic
		2	S2 Z+	0/1	Logic
		3	S2 Z-	0/1	Logic
		4	S3 Y+	0/1	Logic
		5	S3 Y-	0/1	Logic
		6	S4 Y+ OUT	0/1	Logic
		7	S4 Y- IN	0/1	Logic
	0C	0	S5 Y+ OUT	0/1	Logic
		1	S5 Y- IN	0/1	Logic
		2		0/1	5.SI2/2
		3		0/1	5.SI2/3
		4		0/1	5.SI2/4
		5		0/1	5.SI2/5
		6		0/1	5.SI2/6
		7	R1 (OUT OF ZERO)	0/1	Logic
	0D	0		0/1	6.SI2/0
		1		0/1	6.SI2/1
		2		0/1	6.SI2/2
		3		0/1	6.SI2/3
		4		0/1	6.SI2/4
		5		0/1	6.SI2/5
		6		0/1	6.SI2/6

		7		0/1	6.SI2/7
	0E	0	SI 1 (COMUNICATION CIRCUIT OK)	0/1	
		1	SI 2 (ZERO POSITION TEST)	0/1	
		2		0/1	
		3		0/1	
		4	TELEGRAM COUNTER 2^0	0/1	
		5	TELEGRAM COUNTER 2^1	0/1	
		6	TELEGRAM COUNTER 2^2	0/1	
		7	TELEGRAM COUNTER 2^3	0/1	

Index/ index	Subindex/ subindex	Bit/ bit	Funktion/ funktion	Wertebereich/ range	Quelle/ source
6000	0F	0	NA Zustand / E-Stop State	0/1	SI1
		1	NA Zustand / E-Stop State	0/1	SI1
		2	NA Zustand / E-Stop State	0/1	SI1
		3	NA Zustand / E-Stop State	0/1	SI1
		4	NA Zustand / E-Stop State	0/1	SI1
		5	NA Zustand / E-Stop State	0/1	SI1
		6	NA Zustand / E-Stop State	0/1	SI1
		7	NA Zustand / E-Stop State	0/1	SI1
	10	0	NA Zustand invertiert / E-Stop inverted	0/1	SI1
		1	NA Zustand invertiert / E-Stop inverted	0/1	SI1
		2	NA Zustand invertiert / E-Stop inverted	0/1	SI1
		3	NA Zustand invertiert / E-Stop inverted	0/1	SI1
		4	NA Zustand invertiert / E-Stop inverted	0/1	SI1
		5	NA Zustand invertiert / E-Stop inverted	0/1	SI1
		6	NA Zustand invertiert / E-Stop inverted	0/1	SI1
		7	NA Zustand invertiert / E-Stop inverted	0/1	SI1

3.3. Analogeingänge/Analog inputs

Index/ index	Subindex/ subindex	Funktion/ funktion	Wertebereich/ range	Quelle/ source
6400	01	S1 X- (FF-80) / S1 X+ (00-7F)	-128 … +127	Prop 1
	02	S1 Y- (FF-80) / S1 Y+ (00-7F)	-128 … +127	Prop 2
	03	S1 Z- (FF-80) / S1 Z+ (00-7F)	-128 … +127	Prop 3
	04	S2 X- (FF-80) / S1 X+ (00-7F)	-128 … +127	Prop 4
	05	S2 Y- (FF-80) / S1 Y+ (00-7F)	-128 … +127	Prop 5
	06	S2 Z- (FF-80) / S1 Z+ (00-7F)	-128 … +127	Prop 6
	07	S3 Y- (FF-80) / S3 Y+ (00-7F)	-128 … +127	Prop 7
	08	S4 Y- (FF-80) / S4 Y+ (00-7F) IN OUT	-128 … +127	Prop 8
	09	S5 Y- (FF-80) / S5 Y+ (00-7F) IN OUT	-128 … +127	Prop 9
	0A	R1 POTI TENSION 0…100%	0 … 127	Prop 10

3.4. TX PDO-Mapping

- 1. TX PDO (0x180+Node-ID)

PDO-Objekt	1	2	3	4	5	6	7	8
Mappingparam.	6000/01	6000/02	6000/03	6000/04	6000/05	6000/06	6000/07	6000/0F

- 2. TX PDO (0x280+Node-ID)

PDO-Objekt	1	2	3	4	5	6	7	8
Mappingparam.	6000/08	6000/09	6000/0A	6000/0B	6000/0C	6000/0D	6000/0E	6000/10

Copying of this document, and giving it to others and the use or communication of the contents thereof, are forbidden without express authority. Offenders are liable to the payment of damages. All rights are reserved in the event of the grant of patent or the registration of a utility model or design.

HBC-radiomatic GMBH

ieser Unterlage, Verwertung und Mitteilung ihres In-
icht ausdrücklich zugestanden. Zuwiderhandlungen
e Rechte für den Fall der Patentierung oder GM-Ein-

- 3. TX PDO (0x380+Node-ID)

PDO-Objekt	1	2	3	4	5	6	7	8
Mappingparam.	6400/01	6400/02	6400/03	6400/04	6400/05	6400/06	6400/07	6400/08

- 4. TX PDO (0x480+Node-ID)

PDO-Objekt	1	2
Mappingparam.	6400/09	6400/0A

Copying of this document, and giving it to others and the use or communication of the contents thereof, are forbidden without express authority. Offenders are liable to the payment of damages. All rights are reserved in the event of the grant of patent or the registration of a utility model or design.

HBC-radiomatic GMBH

gung dieser Unterlage, Verwertung und Mitteilung ihres In-
oweit nicht ausdrücklich zugestanden. Zuwiderhandlungen
atz. Alle Rechte für den Fall der Patentierung oder GM-Ein-

4. RX-Data

4.1. Digitalausgänge/Digital outputs

Index/ Index	Subindex/ subindex	Funktion/ funktion		Darstellung/ description	Wertebereich/ range	Ziel/ target
6200	01	LENGHT (Bit 0 – 7)		DISPLAY LINE 4a +/- 0…99999	(-99999) – (+99999)	TxB 1/1
	02	LENGHT (Bit 8 – 15)				TxB 1/2
	03	LENGHT (Bit 16 – 23)				TxB 1/3
	04	LENGHT (Bit 24 – 31)				TxB 1/4
	05	TENSION (Bit 0 – 7)		DISPLAY LINE 4b 0…999,9	0 – 9999	TxB 1/5
	06	TENSION (Bit 8 – 15)				TxB 1/6
	07	SPEED (Bit 0 – 7)		DISPLAY LINE 4c 0…999,9	0 – 9999	TxB 1/7
	08	SPEED (Bit 8 – 15)				TxB 1/8
	09	MESSAGE 1		DISPLAY LINE 1	0-255	TxB 2/1
	0A	MESSAGE 2		DISPLAY LINE 2	0-255	TxB 2/2
	0B	MESSAGE 3		DISPLAY LINE 5	0-255	TxB 2/3
	0C	MESSAGE 4		DISPLAY LINE 6	0-255	TxB 2/4
	0D					TxB 2/5
	0E					TxB 2/6
	0F					TxB 2/7
	10					TxB 2/8
	11	0	DISPLAY LINE 1 (OFF/ON)		0/1	TxB 3/1
		1	DISPLAY LINE 1 (OFF/FLASH)		0/1	
		2	DISPLAY LINE 2 (OFF/ON)		0/1	
		3	DISPLAY LINE 2 (OFF/FLASH)		0/1	
		4	DISPLAY LINE 3 (OFF/ON)		0/1	
		5	DISPLAY LINE 3 (OFF/FLASH)		0/1	
		6	DISPLAY LINE 4 (OFF/ON)		0/1	
		7	DISPLAY LINE 4 (OFF/FLASH)		0/1	
	12	0	DISPLAY LINE 5 (OFF/ON)		0/1	TxB 3/2
		1	DISPLAY LINE 5 (OFF/FLASH)		0/1	
		2	DISPLAY LINE 6 (OFF/ON)		0/1	
		3	DISPLAY LINE 6 (OFF/FLASH)		0/1	
		4	DISPLAY LINE 7A (OFF/ON)		0/1	
		5	DISPLAY LINE 7A (OFF/FLASH)		0/1	
		6	DISPLAY LINE 7B (OFF/ON)		0/1	
		7	DISPLAY LINE 7B (OFF/FLASH)		0/1	
	13	0	DISPLAY LINE 8 (OFF/ON)		0/1	TxB 3/3
		1	DISPLAY LINE 8 (OFF/FLASH)		0/1	
		2	LENGTH DISPLAY LINE 4 VALUE 2^0 *		0 – 3	
		3	LENGTH DISPLAY LINE 4 VALUE 2^1 *			
		4	TENSION DISPLAY LINE 4 VALUE 2^0 *		0 – 3	
		5	TENSION DISPLAY LINE 4 VALUE 2^1 *			
		6	SPEED DISPLAY LINE 4 VALUE 2^0 *		0 – 3	
		7	SPEED DISPLAY LINE 4 VALUE 2^1 *			
	14	0			0/1	TxB 3/4
		1			0/1	
		2			0/1	
		3	VIBRATION		0/1	
		4	back to display “MAIN PAGE”		0/1	
		5			0/1	
		6			0/1	
		7			0/1	

* Einheit Zuordnung siehe Tabelle 4.2 / Unit assignment, see table 4.2.

Index/ Index	Subindex/ subindex	Funktion/ funktion		Darstellung/ description	Wertebereich/ range	Ziel/ target
6200	15	0	Decimal point LENGTH Value 2^0		0-3	TxB 3/5
		1	Decimal point LENGTH Value 2^1			
		2	Decimal point TENSION Value 2^0		0-3	
		3	Decimal point TENSION Value 2^1			
		4	Decimal point SPEED Value 2^0		0-3	
		5	Decimal point SPEED Value 2^1			
		6			0/1	
		7			0/1	
	16	0			0/1	TxB 3/6
		1			0/1	
		2			0/1	
		3			0/1	
		4			0/1	
		5			0/1	
		6			0/1	
		7			0/1	
	17	0	not used in this system	(Shift-Register LED A1)	0/1	TxB 3/7
		1	not used in this system	(Shift-Register LED A2)	0/1	
		2	not used in this system	(Shift-Register LED A3)	0/1	
		3	not used in this system	(Shift-Register LED A4)	0/1	
		4	not used in this system	(Shift-Register LED A5)	0/1	
		5	not used in this system	(Shift-Register LED A6)	0/1	
		6	not used in this system	(Shift-Register LED A7)	0/1	
		7	not used in this system	(Shift-Register LED A8)	0/1	
	18	Reserve			0 – 255	TxB 3/8

4.2. Einheit Zuordnung / Unit assignment

DISPLAY LINE 4 (LENGTH)

Wertebereich/ range	Einheit/ unit
0	m
1	feet
2	ft
3	

DISPLAY LINE 4 (TENSION)

Wertebereich/ range	Einheit/ unit
0	t
1	LBS
2	Kg
3	

DISPLAY LINE 4 (SPEED)

Wertebereich/ range	Einheit/ unit
0	m/min
1	m/s
2	feet/min
3	ft/min

4.3. Dezimalpunkt / Decimal point

Wertebereich/ range	Dezimal-punkt/ Decimal point
0	0
1	0,0
2	0,00
3	0,000

Copying of this document, and giving it to others and the use or communication of the contents thereof, are forbidden without express authority. Offenders are liable to the payment of damages. All rights are reserved in the event of the grant of patent or the registration of a utility model or design.

MAIN Page

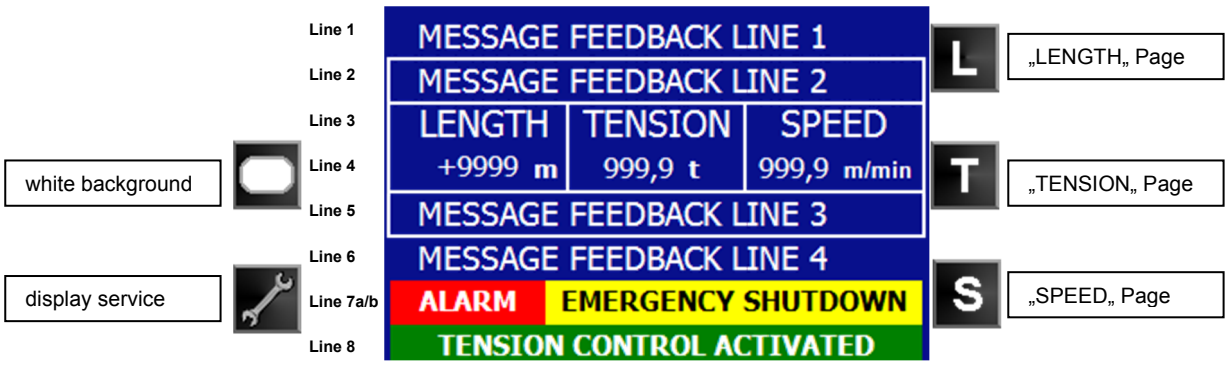

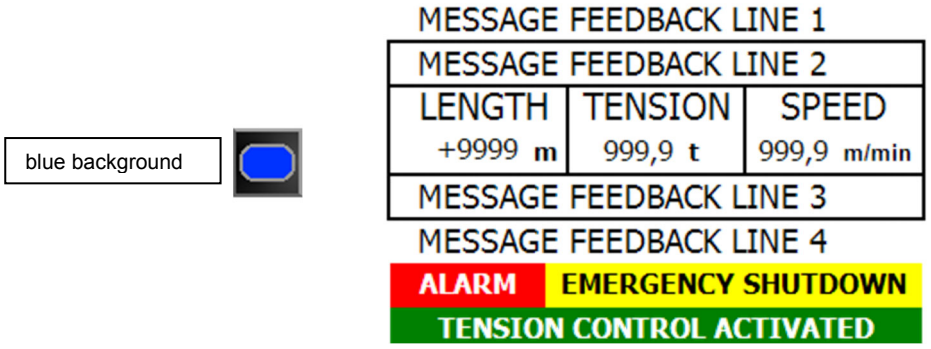

LENGTH Page

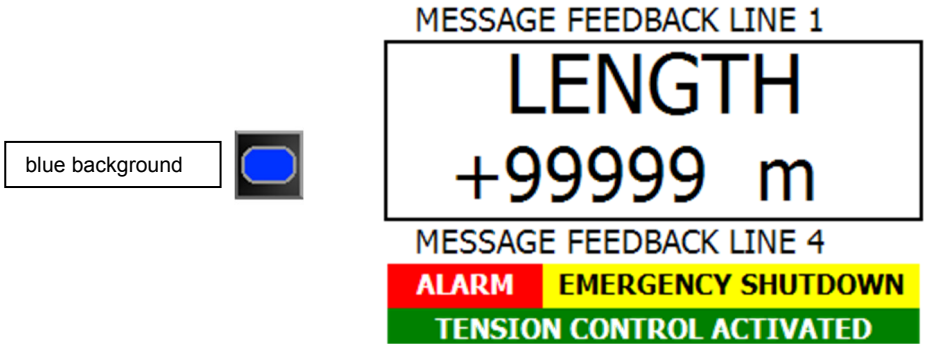

HBC-radiomatic GMBH

Weitergabe sowie Vervielfältigung dieser Unterlage, Verwertung und Mitteilung ihres Inhalts sind nicht gestattet, soweit nicht ausdrücklich zugestanden. Zuwiderhandlungen verpflichten zu Schadensersatz. Alle Rechte für den Fall der Patentierung oder GM-Eintragung vorbehalten.

TENSION Page

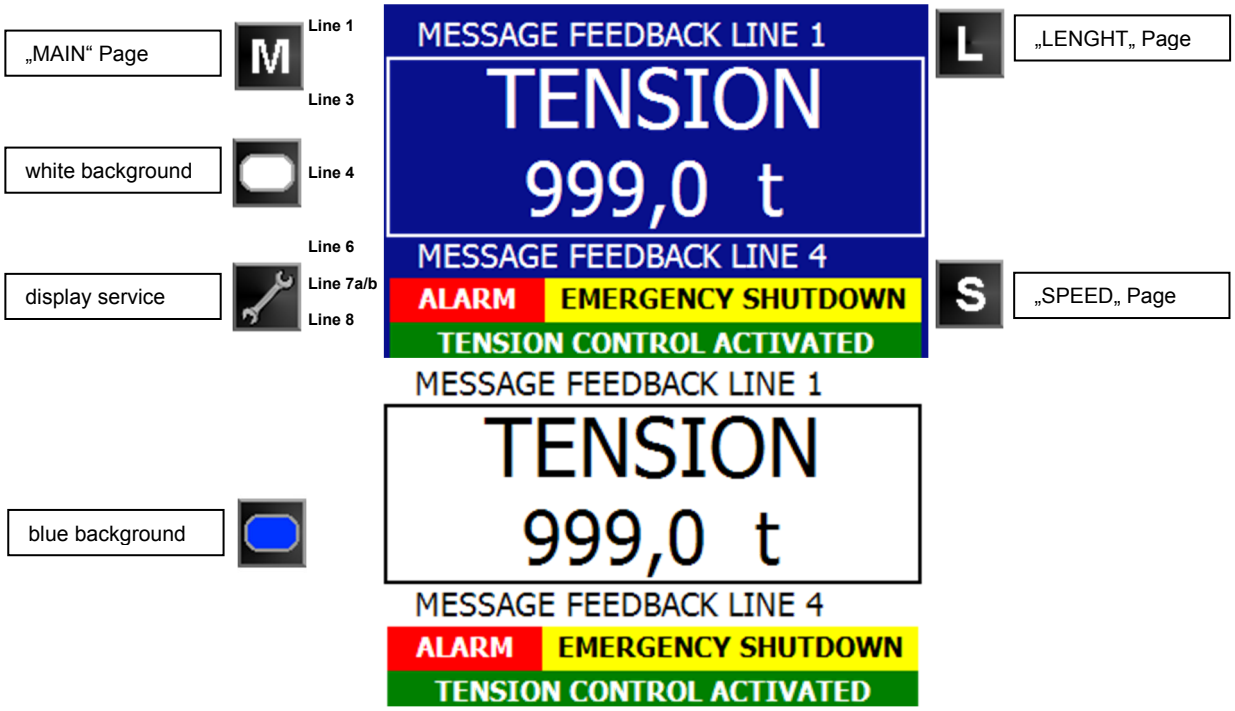

SPEED Page

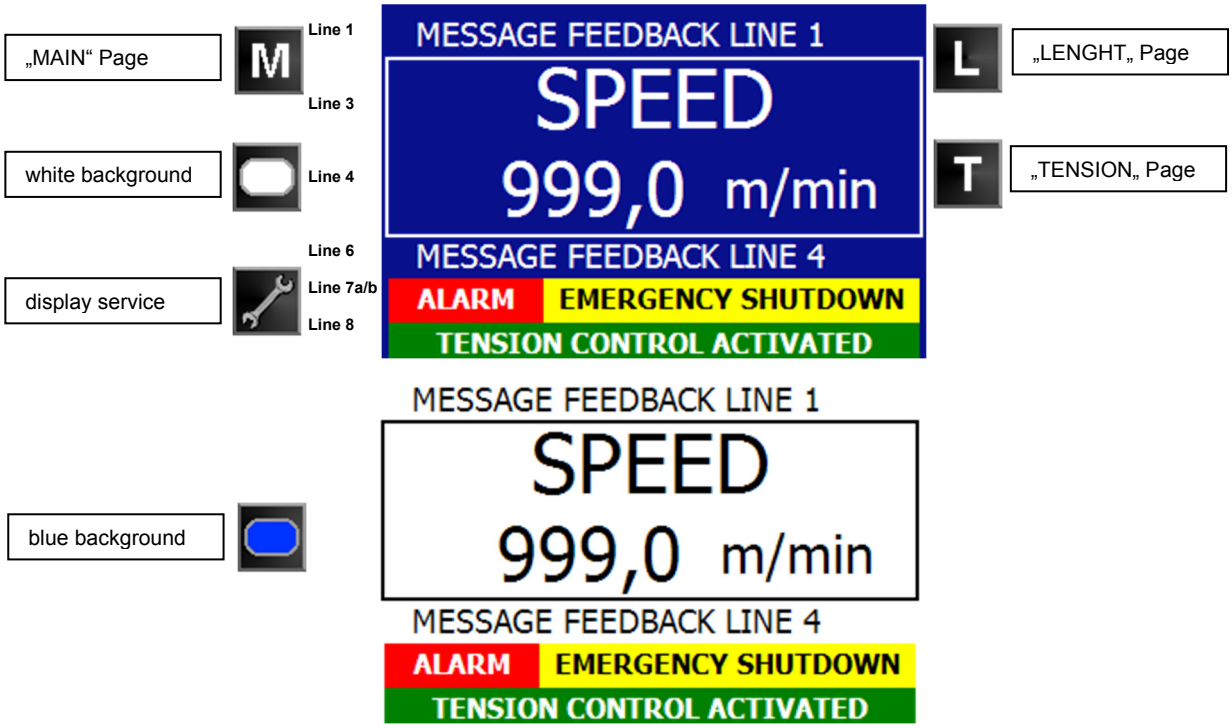

Back to “MAIN PAGE” also with pushbutton S13 (SELECT WINCH) or feedback-command 6200/14/ Bit 4.
Each “MESSAGE LINE” has an own editable (with special HBC-USB-connecting-cable) text-file in the display folder TXT. In all display text files the first text-line has no text (only one space character) and is used for NO TEXT-OUTPUT on the display.

4.4. RX PDO-Mapping

- 1. RX PDO (0x200+Node-ID)

PDO-Objekt	1	2	3	4	5	6	7	8
Mappingparam.	6200/01	6200/02	6200/03	6200/04	6200/05	6200/06	6200/07	6200/08

- 2. RX PDO (0x300+Node-ID)

PDO-Objekt	1	2	3	4	5	6	7	8
Mappingparam.	6200/09	6200/0A	6200/0B	6200/0C	6200/0D	6200/0E	6200/0F	6200/10

- 3. RX PDO (0x400+Node-ID)

PDO-Objekt	1	2	3	4	5	6	7	8
Mappingparam.	6200/11	6200/12	6200/13	6200/14	6200/15	6200/16	6200/17	6200/18

- 4. RX PDO (0x500+Node-ID)

PDO-Objekt	1	2	3	4	5	6	7	8
Mappingparam.	6200/19	6200/1A	6200/1B	6200/1C	6200/1D	6200/1E	6200/1F	6200/20