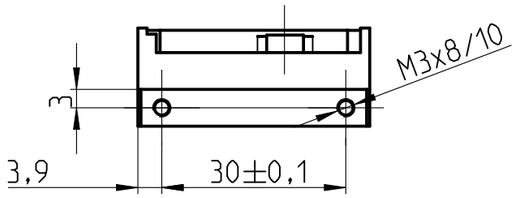

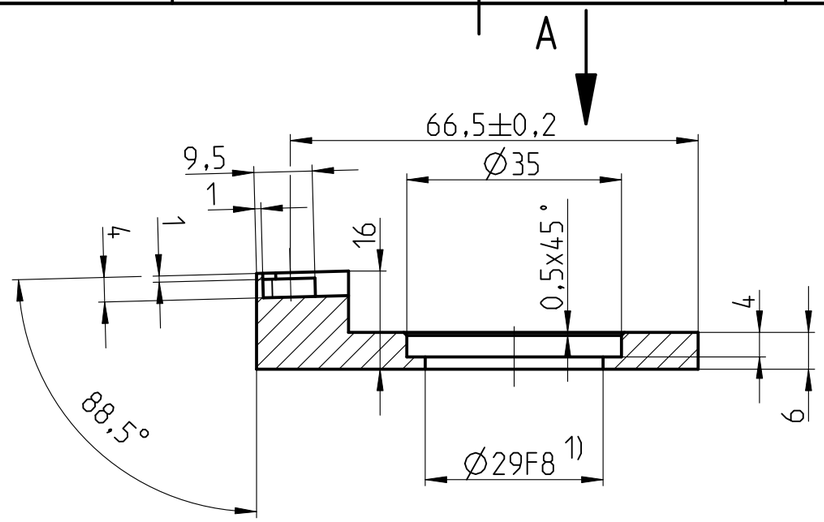

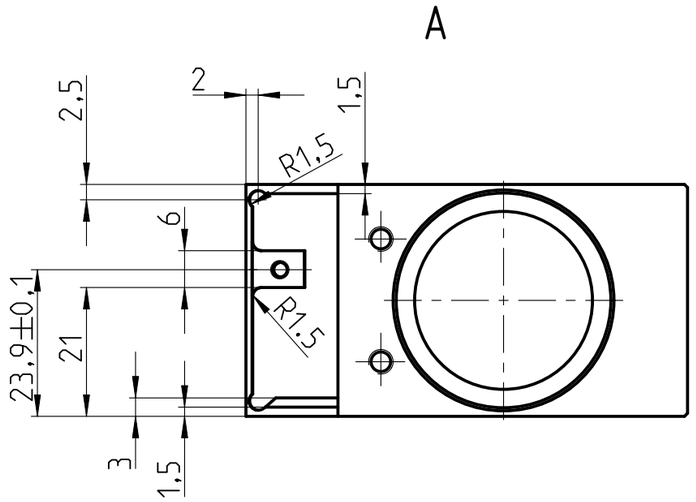

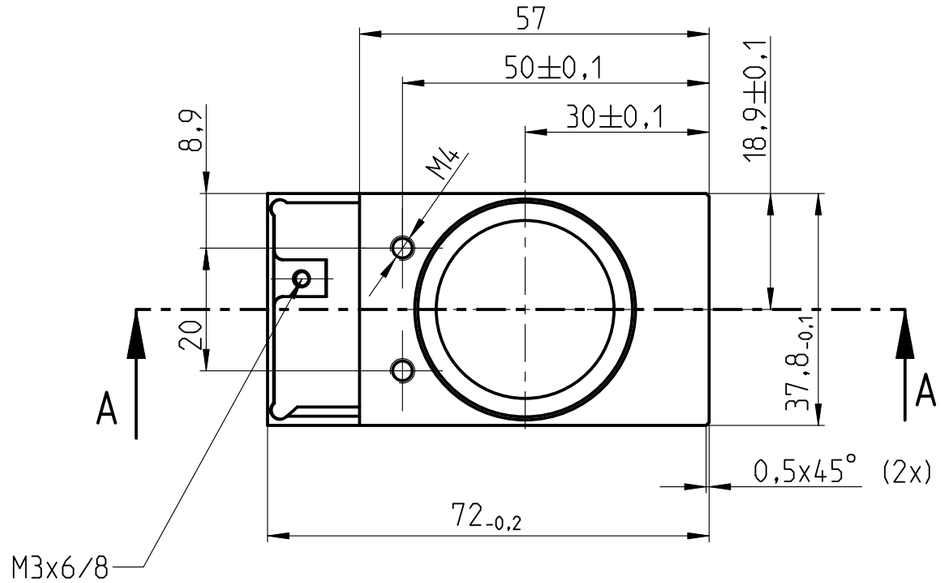

1) metallisch blank

glasperlengestrahlt
CZN 2203-AN 10/10
Qualität nach CZN 2203-3

Ra 3.2

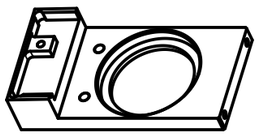

1:2

Nur zur Information - Unterlage unterliegt nicht dem Änderungsdienst!
Arbeitsstand vom: 16-Dec-20. /
For information purposes only - contents will be changed without notice!
Output date: 16-Dec-20.

+0,50 +0,05 / -0,05 -0,50 ISO 13715	Oberfläche ISO 1302 Ausg. 2002	Oberflächenbehandlung: siehe Zeichenfeld		Werkstoff: EN 573 EN AW-5083 [Al Mg4,5Mn0,7] H111		
GS-prüfpflichtig: nein		Allgemeintoleranz: ISO 2768 m		Technologie/Herstellverfahren	Masse: 0,039 kg	
	Datum	Name	Benennung: Gehäuse/MMS UV		Zusatzunterlagenart	
Bearb.	09.04.2018	ZJKAK				
Gepr.						
Techn.			Projektklassifizierung: P542240 Spektrometermodule MMS/MCS/PGS		Komp.-Stufe: T	Komp.-Zähl.: Komp.-Char.: M
GS						
Norm						
Labor/Büro: K54			10099690	09.04.2018	X9KKOEST	Maßstab: 1:1 / Format: A3
			Änderung	Datum	Name	
Carl Zeiss			Dokumenten-Nr.: 224002-2032-000/01	Dok.-Art: FUM	Teil-Dok.: 001	Version: 01 / Bl. 1 von 1

Schutzvermerk ISO 16016 beachten / Copyright reserved

Modellname: 224002-2032-000_01-001 Version: 01